SUNRISE MEDICAL

STERLING®

max vitaal zorghulpmiddelen
www.max-vitaal.nl

Scootmobiel

000691026.NL

ELITE² Mini
ELITE² XS
ELITE² Plus

Gebruikershandleiding

SUNRISE MEDICAL heeft het ISO-13485 certificaat toegekend gekregen, een bewijs van de kwaliteit van onze processen in elk stadium, vanaf het onderzoek en de ontwikkeling tot de productie. Dit product voldoet aan de standaarden zoals bepaald in richtlijnen van de EU en het VK. Getoonde opties en accessoires zijn tegen betaling verkrijgbaar.

Neem contact op met uw plaatselijke erkende Sunrise Medical dealer, indien u vragen heeft over het gebruik, onderhoud of de veiligheid van uw product. Indien u niet weet of zich een goedgekeurde dealer in uw omgeving bevindt, of indien u andere vragen hebt, kunt u schriftelijk of telefonisch contact opnemen met:

Sunrise Medical B.V.
Groningenhaven 18-20
3433 PE NIEUWEGEIN
The Netherlands
T: +31 (0)30 – 60 82 100
E: info@sunrisemedical.nl
www.SunriseMedical.nl

Stempel en handtekening dealer

Inhoudsopgave

1.0 Gebruikersinformatie 4
1.1 Deze gebruikershandleiding 4
1.2 Voor meer informatie 4
1.3 Betekenis van de symbolen die in deze handleiding worden gebruikt 5

2.0 Veiligheid 6
2.1 De symbolen en labels op het product 6
2.2 Veiligheid: Temperatuur 6
2.3 Veiligheid: Bewegende delen 7
2.4 Veiligheid: Elektromagnetische straling 7
2.6 Veiligheid: Verstikkingsgevaar 8
2.7 Oprijplaten om de scootmobiel te transporteren: 8
2.8 Veiligheid: Optillen van de scooter 8

3.0 Bedoeld gebruik van de scooter 9
3.1 Toepassingen: De gebruiker 9
3.2 Toepassingen: De omgeving van de gebruiker 10

4.0 Instellen van de scooter 11
4.1 Zithoogte 11
4.2 Aanpassing stuur 11
4.3 Elite² PLUS aanpassing hoogte stuurkolom 11
4.4 Aanpassing stuurkolom (door de gebruiker) 11
4.5 Aanpassing hoek rugleuning (door de gebruiker) 12
4.6 Aanpassing lendensteun (door de gebruiker) 12
4.7 Aanpassing positie stoel (door de gebruiker) 12
4.8 Aanpassing hoek armleuning (door de gebruiker) 12
4.9 Programmering bedieningssysteem 12
4.10 Heupgordel / positioneringsgordel 13
4.11 Anti-tip wielen: 15
4.12 Beschikbare OPTIES 15
4.12.1 Voetpedaal 15
4.12.2 Handgas (Twistgrip) met snelheidshendel 15
4.12.3 Krukkenhouder 15
4.12.4 Verhoogde voetenplaat 16
4.12.5 Hoekverstelbare voetsteun 16
4.12.6 Bevestiging rollator 16
4.12.7 Houder voor zuurstoffles 16

5.0 Gebruik van de scootmobiel 17
5.1 Controle van de scooter voor gebruik 17
5.2 Overplaatsen 18
5.3 Rijden met de scooter 19
5.4 Bochten 20
5.5 Remmen & Noodstop 20
5.6 Rijden op een helling 20
5.7 Obstakels en stoepranden: 21
5.8 Duwen van de scooter 22
5.9 Gebruik in de buurt van water 22

6.0 Bedieningspaneel 23
6.1 Definities 24
6.1.1 Aan/uitSleutel-schakelaar 27
6.1.2 Bedieningshendel (Wigwag-bediening) 27
6.2 Remmen 29
6.2.1 Noodstop door middel van de handrem 29
6.2.2 Noodrem met behulp van de sleutelschakelaar 29
6.3 Keuzeschakelaar snelheid 30
6.4 Richtingsschakelaar 30

7.0 Accu's, opladen en bereik 31
7.1 Accu's 31
7.2 Opladen van accu's: 32
7.2.1 Oplaadstopcontact: 32
7.3 Het bereik van uw voertuig: 34
7.4 Garantie op de accu's: 34
7.5 Verwijderen accu: 34
7.6 Afkoppelen van accu's voor luchttransport 34

8.0 Vervoer 36
8.1 Transport in voertuigen: 36
8.2 Gebruik van uw scootmobiel in de trein: 36
8.3 Overige vereisten voor transport: 36

9.0 Onderhoud en reiniging 37
9.1 Onderhoud 37
9.2 Onderhoud banden en bandenspanning 38
9.2.1 Bandenspanning 38
9.2.2 Slijtage banden 38
9.3 Verwijderen wielen 39
9.3.1 Elite² XS RS 3-wielige scootmobiel, verwijdering voorwiel 39
9.3.2 Elite² Plus 3-wielige scootmobiel, verwijdering voorwiel 40
9.3.3 Elite² XS RS Verwijdering achterwiel 40
9.3.4 Elite² Plus Verwijdering achterwiel 41
9.4 Verwisselen van de binnenbanden (bij alle wielen) 41
9.5 Onderhoud van verlichting: 43
9.6 Reiniging en desinfectie 43
9.7 Middellange tot lange opslag: 43
9.8 Condities voor opslag; temperatuur en vochtigheid: 43

10.0 Oplossen van problemen 44
10.1 Elite² Plus scherm 44
10.2 Elite² XS scherm 44
10.3 Storingscode en mogelijke oorzaak 45

11.0 Verwijdering 46

12.0 Specificatie (EN 12184 en ISO 7176-15) 47

13.0 Garantie 51

14.0 Sticker 52

1.0 Gebruikersinformatie

Wij danken u dat u een Sunrise Medical scootmobiel heeft gekozen. De hoogwaardige mobiliteitsproducten van Sunrise Medical zijn ontworpen om de onafhankelijkheid te vergroten en uw dagelijkse leven gemakkelijker te maken.
Wij streven naar voortdurende verbetering van onze producten. Daarom houdt Sunrise Medical zich het recht voor specificaties en ontwerp zonder kennisgeving te wijzigen.
Wijzigingen in informatie bedoeld voor bestaande gebruikers worden echter duidelijk gecommuniceerd indien deze essentieel zijn voor de veiligheid.
Niet alle kenmerken en aangeboden opties zijn compatibel met alle configuraties van de scootmobiel.
Alle maten zijn bij benadering en kunnen worden gewijzigd.
De verwachte levensduur van de scootmobiel is acht jaar. Monteer of gebruik GEEN onderdelen van andere partijen op de scootmobiel, tenzij deze officieel goedgekeurd zijn door Sunrise Medical.

1.1 Deze gebruikershandleiding

Deze gebruikershandleiding helpt u deze scooter veilig te gebruiken en te onderhouden.

Gebruik uw scooter niet totdat u de volledige handleiding hebt doorgelezen en begrepen!

1.2 Voor meer informatie

Neem contact op met uw plaatselijke erkende Sunrise Medical dealer als u vragen hebt over het gebruik, onderhoud of de veiligheid van uw scooter. Is er geen erkende dealer in uw regio of u heeft nog vragen, neem dan schriftelijk of telefonisch contact op met Sunrise Medical:

Voor informatie over veiligheidswaarschuwingen of terugroepacties (ook bekend als terughaalacties of corrigerende acties), gaat u naar **www.SunriseMedical.nl**

Wanneer Sunrise Medical een aan veiligheid gerelateerde productwijziging doorvoert, wordt er met alle klanten contact opgenomen om hen hierover te informeren.

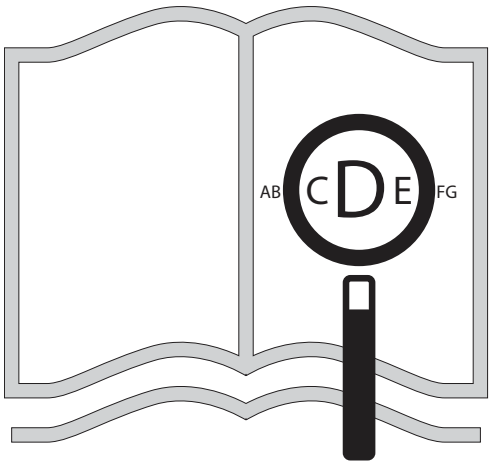

Als u visueel gehandicapt bent, kan dit document ook worden gelezen in Pdf-formaat op: **www.SunriseMedical.nl**

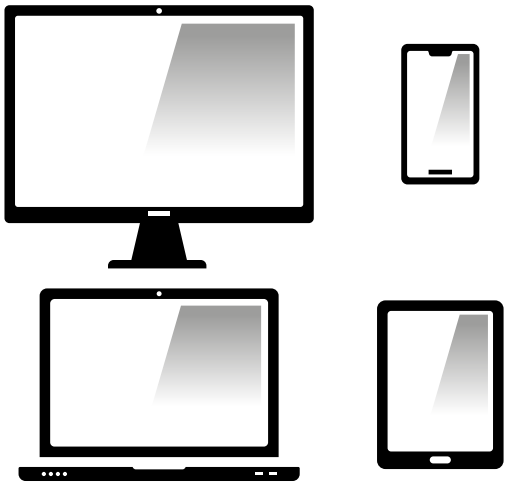

en is ook beschikbaar in grote tekst formaat op aanvraag.

1.3 Betekenis van de symbolen die in deze handleiding worden gebruikt

⚠ **GEVAAR!**	Mogelijk risico op letsel of ernstig letsel, of overlijden.
⚠ **WAARSCHUWING!**	Mogelijk risico op letsel
⚠ **OPGELET!**	Mogelijke schade aan apparatuur
OPMERKING!	Algemeen advies of beste gebruik
	Verwijzing naar aanvullende documentatie

CE SUNRISE MEDICAL verklaart als fabrikant dat dit product voldoet aan de EU-verordening Medische hulpmiddelen (Medical Device Regulation, MDR) (2017/745).

OPMERKING:
Algemeen advies.
Wanneer deze instructies niet worden opgevolgd, kan dit leiden tot fysiek letsel, schade aan het product of schade aan de omgeving!

Een mededeling aan de gebruiker en/of patiënt: Als dit product betrokken was bij een ernstig incident, dient dit aan Sunrise Medical en de bevoegde autoriteit van de Lidstaat waarin de gebruiker en/of patiënt is gevestigd, te worden gemeld.

Built-4-Me speciale aanpassingen
Sunrise Medical adviseert nadrukkelijk alle bij uw Built-4-Me product meegeleverde gebruikersinformatie zorgvuldig door te lezen voordat u het product voor het eerst gebruikt. Alleen wanneer u de gebruiksaanwijzingen volledig hebt doorgelezen en begrijpt, bent u ervan verzekerd dat het Built-4-Me product functioneert en presteert zoals de fabrikant dit heeft bedoeld.

Sunrise Medical adviseert tevens de gebruikersinformatie na het lezen niet weg te gooien, maar het veilig op te bergen, zodat u de informatie later nog eens kunt doornemen.

Combinaties van medische hulpmiddelen (UKCA)
Het is eventueel mogelijk om dit medische hulpmiddel met één of meerdere andere medische hulpmiddelen of een ander product te combineren. Kijk voor informatie over mogelijke combinaties op www.Sunrisemedical.nl Alle hieronder vermelde combinaties zijn gevalideerd.

Combinaties van medische hulpmiddelen
Het is eventueel mogelijk om dit medische hulpmiddel met één of meerdere andere medische hulpmiddelen of een ander product te combineren. Kijk voor informatie over mogelijke combinaties op www.Sunrisemedical.nl Alle op de lijst vermelde combinaties zijn gevalideerd om te voldoen aan de Algemene veiligheids- en prestatievereisten, Bijlage I nr. 14.1 van de MDR - Verordening voor Medische hulpmiddelen (2017/745).

Richtlijnen voor de combinatie, zoals de bevestiging, vindt u op www.SunriseMedical.nl.

2.0 Veiligheid

Volg de aanwijzingen naast deze waarschuwingssymbolen nauwgezet op! Wanneer deze instructies niet nauwkeuring in acht worden genomen, kan dit leiden tot fysiek letsel, schade aan de scootmobiel of schade aan de omgeving. Waar mogelijk wordt in het betreffende hoofdstuk veiligheidsinformatie verschaft.

2.1 De symbolen en labels op het product

De tekens, symbolen en instructies die op de scootmobiel zijn aangebracht, maken deel uit van de veiligheidsvoorzieningen. Ze mogen nooit worden bedekt of verwijderd. Ze moeten tijdens de hele levensduur van de scootmobiel aanwezig en duidelijk leesbaar zijn. Vervang of repareer direct alle onleesbare of beschadigde tekens, symbolen en aanwijzingen. Neem contact op met uw dealer als u hulp nodig hebt.

Fig. 2.1 Verankeringspunt spanbanden voor vervoer
Fig. 2.2 Niet aan een crashtest onderworpen (uitsluitend zwarte scootmobielen)
Fig. 2.3.1 Maximale gebruikersgewicht voor de Elite² Mini = 136 kg
Fig. 2.3.2 Maximale gebruikersgewicht voor de Elite² XS = 175 kg
Fig. 2.3.3 Maximale gebruikersgewicht voor de Elite² Plus = 175 kg
Fig. 2.4 Vrijloopmechanisme: buitenste hendel naar beneden (A) = vrijloop
Fig. 2.5.1 Het serienummer en informatiesticker - Elite² Mini
Fig. 2.5.2 Het serienummer en informatiesticker - Elite² XS
Fig. 2.5.3 Het serienummer en informatiesticker - Elite² Plus
Fig. 2.6.1 Plaats van sticker met serienummer Elite² Mini Sticker met serienummer (volgende bladzijde)
Fig. 2.6.2 Plaats van sticker met serienummer Elite² Mini UDI-sticker (eenduidig identificatienummer) (volgende bladzijde)
Fig. 2.6.3 Plaats van sticker met serienummer - Elite² XS & Elite² Plus - UDI-sticker (A) & sticker met serienummer (B) (volgende bladzijde)

2.2 Veiligheid: Temperatuur

⚠ **WAARSCHUWING!**

- Vermijd te allen tijde fysiek contact met de motoren van de scootmobiel. Tijdens het gebruik zijn de motoren voortdurend in beweging en kunnen daardoor zeer heet worden. Na gebruik koelen motoren slechts langzaam af. Fysiek contact kan brandwonden veroorzaken. Laat de motoren na gebruik minstens 30 min. afkoelen.
- Zorg ervoor dat de scootmobiel niet langdurig aan direct zonlicht wordt blootgesteld als deze niet wordt gebruikt. Bepaalde delen van de scootmobiel, zoals de zitting, de rugleuning en de armsteunen kunnen heet worden als ze te lang aan direct zonlicht worden blootgesteld. Dit kan brandwonden of allergische reacties op de huid veroorzaken.
- Wees erop bedacht dat bij extreem lage temperaturen de metalen onderdelen die aan de kou blootgesteld werden, zeer koud kunnen zijn. Dit kan gevaar voor vriesbranden veroorzaken, voorals als uw handen nat zijn.

Fig. 2.1

Fig. 2.2

Fig. 2.3.1

Fig. 2.3.2

Fig. 2.3.3

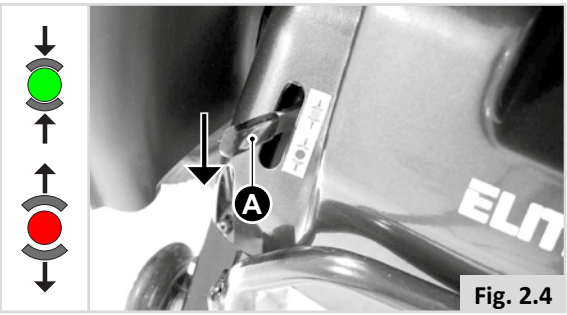

Fig. 2.4

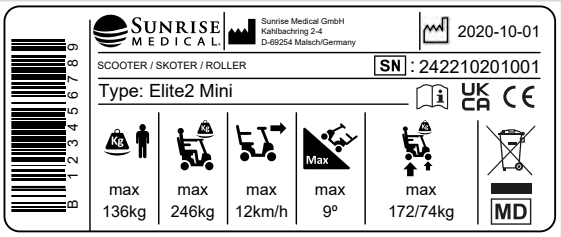

Fig. 2.5.1

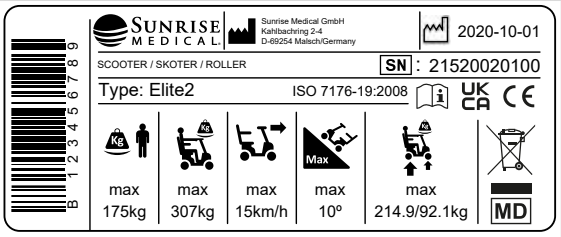

Fig. 2.5.2

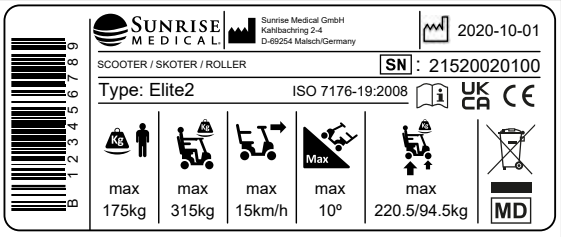

Fig. 2.5.3

2.3 Veiligheid: Bewegende delen (Fig. 2.7)

⚠ **GEVAAR!**

Een scootmobiel heeft bewegende en roterende delen. Contact met bewegende delen kan leiden tot ernstig lichamelijk letsel of schade aan de scooter. Contact met de bewegende delen van de scootmobiel moet worden vermeden.

- Wielen
- Hendel om stoel te draaien
- Hendel om stoel voorwaarts/achterwaarts te plaatsen
- (mogelijk de) Aanpassing hoogte stuurkolom op Elite² Plus

2.4 Veiligheid: Elektromagnetische straling

⚠ **OPGELET!**

De standaardversie van uw elektrische scooter is getest wat betreft de toepasselijke vereisten met betrekking tot elektromagnetische straling (EMC-eisen). Ondanks deze testen:
Kan niet worden uitgesloten dat elektromagnetische straling invloed kan hebben op de scooter; Bijvoorbeeld:

- mobiele telefoons
- medische apparatuur
- andere bronnen van elektromagnetische straling
- Kan het niet worden uitgesloten dat de scooter elektromagnetische velden kan verstoren. Bijvoorbeeld:
- winkeldeuren
- alarmsystemen in winkels
- garagedeuropeners

In het onwaarschijnlijke geval dat zich dergelijke problemen voordoen, vragen we u direct contact op te nemen met uw dealer.

⚠ **GEVAAR!**

- Wanneer er gebruik gemaakt wordt van tweezijdige radioverbindingen, walkietalkies, C.B., amateurradio, mobiele publieke radioapparatuur of andere krachtige zendapparatuur, moet de scootmobiel tot stilstand worden gebracht en uitgezet.
- Het gebruik van draadloze telefoons en mobiele telefoons, zoals handsfree apparatuur, is geoorloofd, maar als de scootmobiel vreemd (rij)gedrag vertoont, moet de stoel onmiddellijk tot stilstand worden gebracht en uitgezet.

Fig. 2.6.1 | **Elite² Mini** | **Sticker met serienummer - rechterzijde**

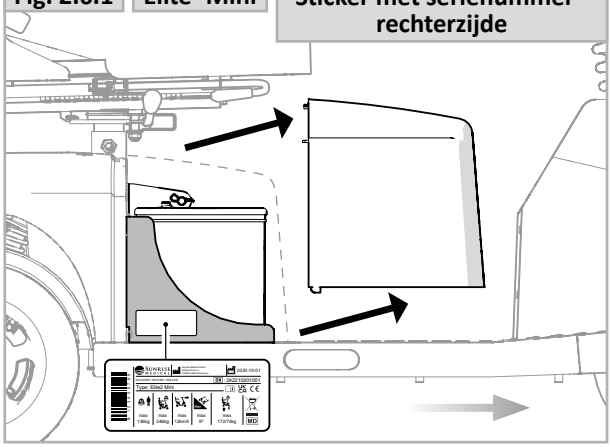

Fig. 2.6.2 | **Elite² Mini** | **UDI-sticker - linkerzijde**

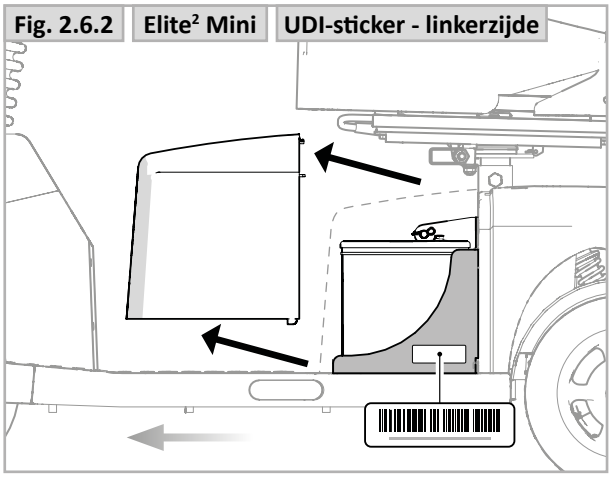

Fig. 2.6.3 | **Elite² XS en Elite² Plus**

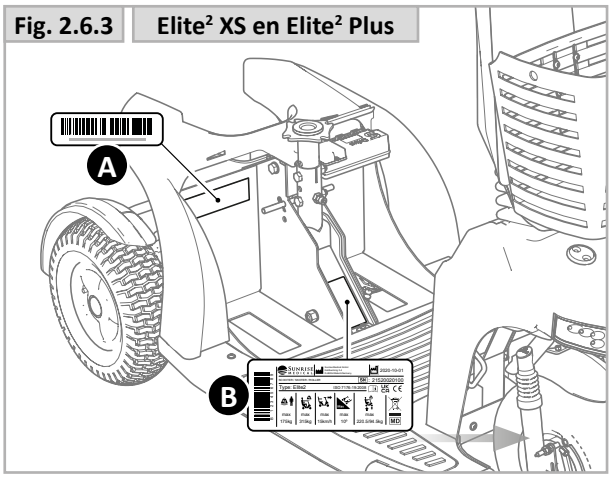

Fig. 2.7

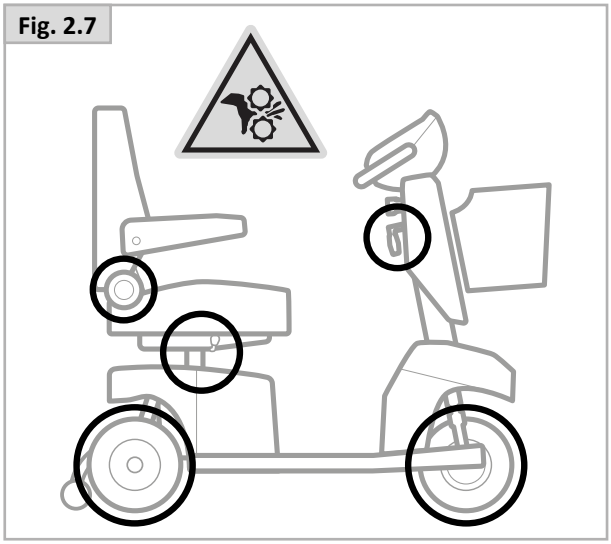

2.6 Veiligheid: Verstikkingsgevaar

⚠ **GEVAAR!**

In dit mobiliteitshulpmiddel zijn kleine onderdelen verwerkt die onder bepaalde omstandigheden een verstikkingsgevaar voor kleine kinderen kunnen vormen.

2.7 Oprijplaten om de scootmobiel te transporteren:

⚠ **GEVAAR!**

- Als u gebruik maakt van een oprijplaat, controleer dan of deze het totale gewicht van scootmobiel plus gebruiker kan dragen.
- Als een oprijplaat wordt gebruikt om de scootmobiel in een auto te laden, controleer dan of deze goed bevestigd is aan de auto.
- Rij altijd voorwaarts en voorzichtig de oprijplaat op.
- Controleer of de rijplaat geschikt is voor het product dat u wilt transporteren.
- Maximale hellingshoek = 10° (18%)
- Volg alle gebruiksaanwijzingen die bij de rijplaat werden meegeleverd op.
- Hou er rekening mee dat accessoires die aan de scootmobiel zijn bevestigd, de totale stabiliteit kunnen beïnvloeden.

⚠ **GEVAAR!**

- De rolstoelgebruiker en alle verzorgers dienen de instructies van de liftfabrikant volledig te begrijpen wanneer er gebruik gemaakt wordt van de lift.
- Overschrijd nooit de aanbevolen richtlijnen voor maximaal veilige belasting.
- Zet altijd alle stroom uit wanneer u zich op de lift bevindt. Als u dit niet doet en onverhoopt de wigwag- of gashendel/ bediening aan de zijkant aanraakt, kan dit tot gevolg hebben dat uw scooter van het platform afrijdt. De rolstop-beveiliging aan de rand van het platform kan dit niet altijd voorkomen.
- De gebruiker moet altijd op een goede en veilige manier in de scooter worden geplaatst om te voorkomen dat hij of zij valt terwijl de scooter op het liftplatform staat.
- Controleer altijd of de scooter in de rij-modus staat wanneer men gebruik maakt van een passagierslift (wielen vergrendeld, niet in vrijloopmode).

2.8 Veiligheid: Optillen van de scooter

⚠ **WAARSCHUWING!**

- Til deze scooter, de zitting of de accu's nooit op aan onderdelen die verwijderd kunnen worden. Als u dit wel doet, kan dit leiden tot schade aan de scooter of letsel bij de gebruiker.

3.0 Bedoeld gebruik van de scooter

Algemene beschrijving

Deze serie van Sterling Elite² scooters is ontworpen met het oog op comfort, veiligheid en duurzaamheid.

Dankzij het modulaire ontwerp, de eenvoud en de vele aanpassingsmogelijkheden, zijn scooters uit de Sterling Elite²-serie de perfecte keus als het om gemakkelijk onderhoud, hergebruik, en recycling gaat.

De scooters uit de Sterling Elite²-serie voldoen aan individuele voorkeuren, behoeften of omstandigheden en zijn leverbaar in de volgende configuraties:

- Sterling Elite² Mini
- Sterling Elite² XS
- Sterling Elite² Plus

3.1 Toepassingen: De gebruiker

De scooters zijn uitsluitend bedoeld voor gebruikers die niet in staat zijn grotere afstanden of langere periodes te lopen. De scooters zijn bedoeld voor persoonlijk gebruik, binnens- en buitenshuis.

Voor het rijden met een scooter zijn goede cognitieve, fysieke en visuele vaardigheden noodzakelijk.

De gebruiker moet in staat zijn de resultaten van handelingen die hij of zij uitvoert bij het besturen van de scooter, in te schatten en te corrigeren.

Er kan slechts één persoon tegelijk op de scooter rijden. Het maximale gewicht dat de scooter kan dragen (dit is de gebruiker én het gewicht van accessoires die aan de scooter zijn gemonteerd) staat vermeld bij het serienummer; dit vindt u op het chassis van de scooter. (Fig. 2.6.1, 2.6.2 en 2.6.3).

Voor beperkingen in verband met het gebruikersgewicht verwijzen we naar de technische specificaties, hoofdstuk 11.

De inhoud van deze gebruikershandleiding moet vóór ingebruikname van de scooter bekend zijn bij de gebruiker. Daarnaast moet de gebruiker van de scooter gedegen instructies hebben ontvangen van een gekwalificeerde specialist voordat hij of zij deelneemt aan het verkeer. Tijdens de eerste keren dat de gebruiker de scooter gebruikt, moet er bij voorkeur worden geoefend onder toezicht van een trainer/adviseur.

Indicaties

De keuze aan beschikbare accessoires en het modulaire ontwerp betekenen dat de rolstoel kan worden gebruikt door personen die niet kunnen lopen of beperkt mobiel zijn vanwege:

- Verlamming
- Amputatie (van been of benen)
- Disfunctioneren of misvorming van extremiteiten
- Contractuur van/letsel aan gewrichten
- Beroerte en hersenletsel
- Neurologische beperkingen
- Ziektes zoals hart- en vaatziekten, evenwichtsstoringen of cachexie evenals voor oudere mensen die nog kracht in het bovenlichaam hebben.

Fig. 3.1

Basisonderdelen (Fig. 3.1).

1. STOEL
2. CONTROLLERS
3. STUUR
4. ARMSTEUNEN
5. WIELEN
6. ACCUBEHUIZING
7. VOETENPLAAT
8. VERLICHTING
9. MANDJE, VOORZIJDE (MAX. 5 kg)

Contra-indicaties

De mobiliteitsscooter mag niet worden gebruikt bij:

- Waarnemingsstoornissen
- Evenwichtsstoornissen
- Verlies van beide armen
- Gewrichtscontractuur of beschadiging van gewrichten in beide armen
- Onvermogen om te zitten

OPMERKING:

NB: het besturen van een rolstoel vereist voldoende cognitieve, fysieke en visuele vaardigheden. De gebruiker moet in staat zijn de effecten van handelingen tijdens het gebruik van de rolstoel te beoordelen en deze zo nodig te corrigeren. Deze vermogens en het veilige gebruik van aanvullend bevestigde onderdelen kunnen niet door Sunrise Medical als fabrikant worden beoordeeld. We kunnen geen aansprakelijkheid voor schade als gevolg hiervan accepteren.

Lees de gebruiksaanwijzing van de rolstoel en de aanvullend aangebrachte onderdelen door. Instrueer de gebruiker over het veilige gebruik van de rolstoel en de aanvullend bevestigde onderdelen. Informeer gebruikers over specifieke waarschuwingen die gelezen, begrepen en gerespecteerd moeten worden.

WAARSCHUWING!

- Het is niet toegestaan met een scooter te rijden wanneer u onder invloed bent van medicijnen die uw rijvaardigheid beïnvloeden.
- Het zicht van de gebruiker moet toereikend zijn om de scooter in alle omstandigheden veilig te gebruiken.
- Er mag niet meer dan één persoon tegelijk op de scooter zitten.
- Laat kinderen niet zonder toezicht op de scooter rijden.

OPGELET!

- De gebruiker van de scooter is altijd volledig verantwoordelijk voor de naleving van de toepasselijke, lokale veiligheidsvoorschriften en -richtlijnen.

3.2 Toepassingen: De omgeving van de gebruiker

Klasse B scootmobielen zijn meestal groter en niet bepaald bedoeld voor gebruik binnenshuis, maar kunnen langere afstanden afleggen en obstakels buiten nemen.

Ze zijn bedoeld voor gebruik in openbare plaatsen of soortelijke plaatsen, met trottoirs, voetgangerspaden of vloeren met een harde en stevige ondergrond. Men moet zich aan de veilige grens voor hellingen en obstakels houden.

Zij mogen op de weg worden gebruikt, in overeenstemming met verkeerswetgeving van het betreffende land.

De snelheid moet worden aangepast aan de omgeving.

WAARSCHUWING!

- Rij voorzichtig als de wegen door regen, ijs of sneeuw glad zijn!
- Bij slecht zicht moet u de lichten aan doen.
- Bij hogere snelheden moet u extra voorzichtig zijn.
- Kies binnenshuis, op de stoep en in voetgangersgebieden voor een lagere snelheid.
- Rijd niet van hoge obstakels af.
- Bevestig geen gewicht aan de scooter zonder goedkeuring van een gekwalificeerde specialist. Het gewicht kan de stabiliteit van de rolstoel nadelig beïnvloeden.

OPGELET!

- Voorkom dat de scooter in contact komt met zeewater: zeewater heeft een bijtend effect en kan de scooter beschadigen.
- Voorkom dat de scooter in contact komt met zand. Zand kan de bewegende delen van de scooter binnendringen waardoor deze onderdelen onnodig snel slijten.
- Gebruik de scooter niet bij temperaturen lager dan -25˚C of hoger dan +50˚C.
- Gebruik de scooter niet om voorwerpen te duwen of te trekken.
- Rij niet door plassen.

4.0 Instellen van de scooter

De scooters van Sunrise Medical kunnen worden aangepast aan de specifieke behoeften van de gebruiker.
Instellingen vooraf worden éénmalig vooraf uitgevoerd wanneer de scooter voor de eerste keer wordt gebruikt. Dit moet door een gekwalificeerde specialist worden gedaan, tenzij nadrukkelijk anders wordt aangegeven.

4.1 Zithoogte (Fig. 4.1)

1. Draai (A) los.
2. Plaats (B) in de gewenste positie.
3. Draai vast (A).

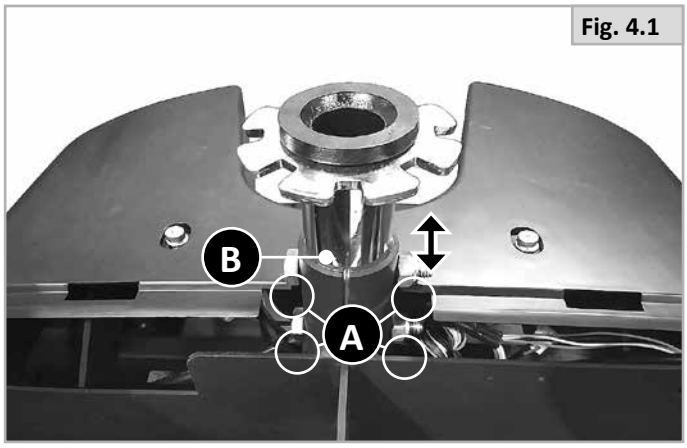

Fig. 4.1

4.2 Aanpassing stuur

⚠ **OPGELET!**

Het stuur kan aan de behoeften van de gebruiker worden aangepast, (fig. 4.2). Maar het stuur is verbonden met het besturingssysteem. Uw dealer of leverancier kan de hoek van het stuur aanpassen, indien nodig. Probeer dit niet zelf aan te passen. Wanneer de aanpassing door een niet-erkend persoon wordt uitgevoerd, kan schade aan het bedieningssysteem van de scootmobiel ontstaan.

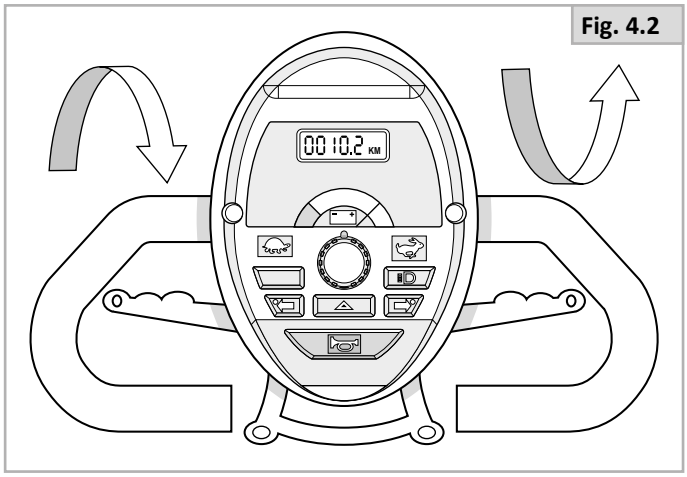

Fig. 4.2

4.3 Elite² PLUS aanpassing hoogte stuurkolom (Fig. 4.3)

De Elite² PLUS stuurkolom kan standaard met 0 mm - 50 mm in hoogte worden aangepast.

1. Draai (A) los met een inbussleutel 6mm.
2. Plaats (B) in de gewenste positie. Til de stuurkolom voorzichtig op aan de stuurhendel.
3. Draai vast (A).

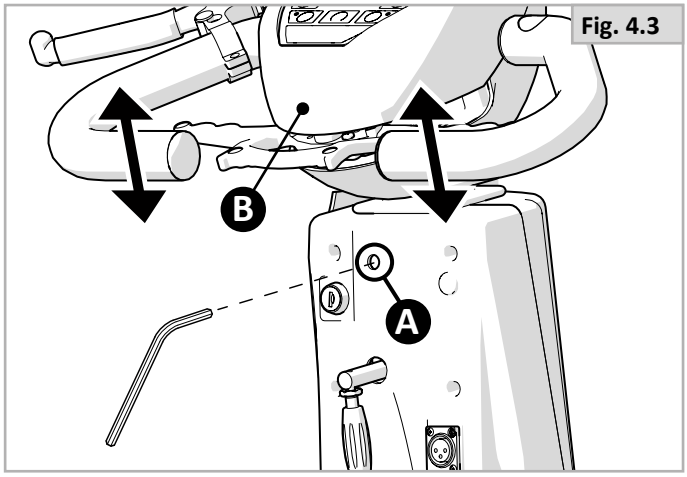

Fig. 4.3

4.4 Aanpassing stuurkolom (door de gebruiker) (fig. 4.4)

⚠ **GEVAAR!**

- Voer geen aanpassingen aan de stuurkolom uit onder het rijden. Als u de controle over het stuur verliest, kunnen ernstige ongelukken ontstaan.
- Gebruik de stelhendel van de stuurkolom niet om voorwerpen, zoals tassen, aan op te hangen.
- Let erop dat uw vingers of voorwerpen zich niet rond het onderste deel van de stuurkolom bevinden wanneer u een aanpassing doet. Wanneer uw vingers, of voorwerpen, beklemd raken, kan ernstig letsel ontstaan.

1. Draai (A) met de klok mee.
2. Houd (B) vast en beweeg naar de gewenste positie.
3. Laat (A) los wanneer de voor (B) gewenste positie is bereikt.
4. Draai (A) opnieuw met de richting van de klok mee om (B) naar de oorspronkelijke positie te resetten.

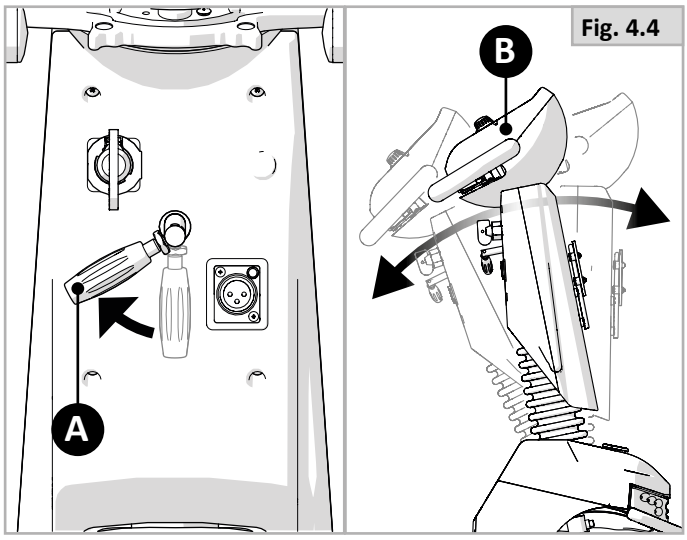

Fig. 4.4

4.5 Aanpassing hoek rugleuning (door de gebruiker) (fig. 4.5)

1. Aanpassen door (A) te draaien.

⚠ **WAARSCHUWING!**

Let goed op bij het aanpassen van de hoek van de rugleuning, want deze kan naar achteren vallen en daardoor kan de gebruiker gewond raken of de scooter beschadigd raken.

- Pas op dat uw vingers niet beklemd raken wanneer u de hoek van de rugleuning aanpast.

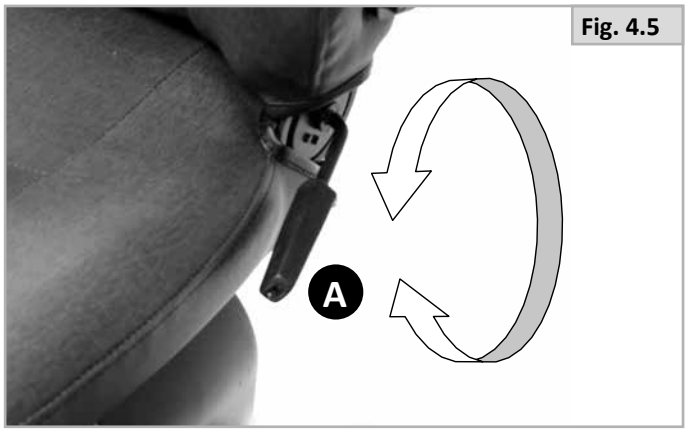

Fig. 4.5

4.6 Aanpassing lendensteun (door de gebruiker) (fig. 4.6)

OPMERKING: Dit geldt niet voor de Elite2 Mini

1. Aanpassen door (B) te draaien.

Fig. 4.6

4.7 Aanpassing positie stoel (door de gebruiker) (fig. 4.7)

1. Trek (A) om voorwaarts of achterwaarts te schuiven.

2. Laat (A) los.

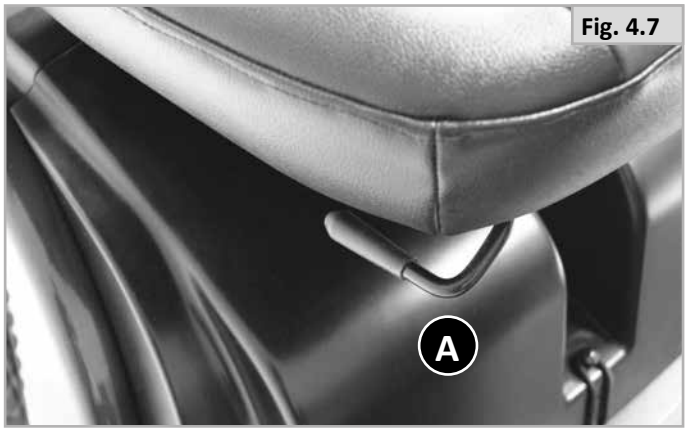

Fig. 4.7

4.8 Aanpassing hoek armleuning (door de gebruiker) (fig. 4.8)

1. Draai (A).

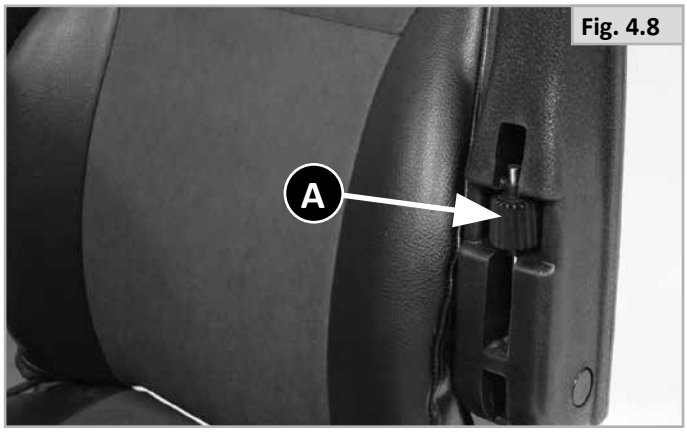

Fig. 4.8

4.9 Programmering bedieningssysteem

Deze scooter is voorzien van een bedieningssysteem dat geprogrammeerd kan worden door instellingen binnen het systeem aan te passen. Deze programmering kan alleen door hiervoor opgeleide specialisten en door middel van professionele software worden uitgevoerd. De eindgebruiker mag deze instellingen niet zelf aanpassen.

⚠ **GEVAAR!**

Een onjuiste instelling van de parameters voor het bedieningssysteem kan tot zeer gevaarlijke situaties leiden. Instellingen moeten worden uitgevoerd door gekwalificeerde specialisten.

4.10 Heupgordel / positioneringsgordel

⚠ **GEVAAR/WAARSCHUWING!**

- Dit product mag uitsluitend worden gebruikt om één persoon in een scooter in positie te houden.

Bevestiging van een heupgordel/positioneringsgordel
De heupgordel wordt aan de scootmobiel bevestigd zoals getoond op de foto's (fig. 4.9 - 4.10). Het is belangrijk dat de gordel goed wordt bevestigd en niet gedraaid zit.
De gordel wordt door het inwendige haspelsysteem automatisch naar de juiste spanning aangepast.

Om de gordel vast te maken:

Trek de gordel over uw schoot en duw de lip van de sluiting stevig in de gleuf, (1).
De gordel trekt automatisch strak op de juiste spanning.

Om de sluiting los te maken:

Duw op de rode knop waar 'PRESS' op staat om de gordel los te maken (2), (fig. 4.11).

Fig. 4.9

Fig. 4.10

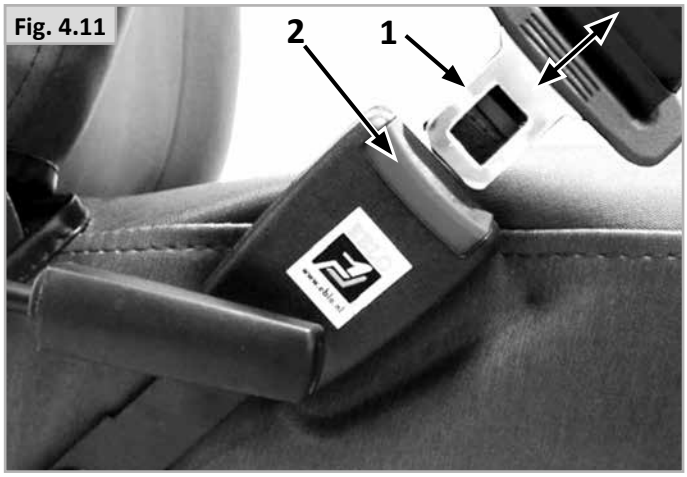

Fig. 4.11

Positionering van een persoon met een heupgordel

- Pas de heupriem aan tot deze past, maar laat niet meer dan een handbreedte vrij voor gemak en veiligheid (Fig. 4.12).
- De ruimte voor de hand moet krap zijn, gemeten met de gordel op normale spanning; er mag niet teveel ruimte zijn en er mogen geen lussen in de gordel ontstaan.
- Voor optimaal comfort moet de heupgordel correct op de scootmobiel worden gemonteerd. Als u niet zeker weet of de gordel goed past, en hoe hij gebruikt moet worden, kunt u contact opnemen met een erkende Sunrise Medical dealer.
- Over het algemeen moet de heupgordel zodanig bevestigd zijn dat de gordel in een hoek van 45° vastgemaakt kan worden (Fig. 4.13). Als de gordel op de juiste wijze bevestigd is, kan de gebruiker niet in de rolstoel naar beneden glijden.
- Controleer de gordel dagelijks op slijtage of de gordel goed op maat is en of hij nergens op vastloopt of geklemd wordt.
- Wanneer niet wordt gecontroleerd of de heupgordel in goede staat is en correct omgedaan is, kan dit leiden tot ernstig letsel van de scootmobielgebruiker. Een te losse gordel kan er bijvoorbeeld toe leiden dat de scootmobielgebruiker naar beneden glijdt, waarbij gevaar op verstikking ontstaat.

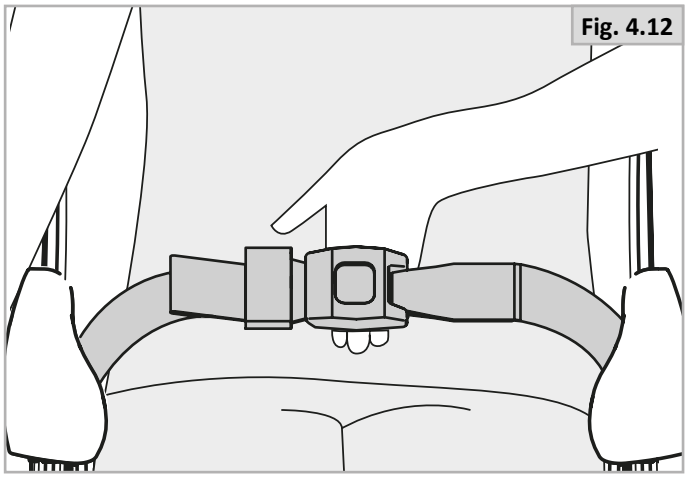
Fig. 4.12

Fig. 4.13

⚠ GEVAAR/WAARSCHUWING!

- Controleer voor gebruik altijd of de heupgordel op de juiste wijze is bevestigd en op maat is gemaakt.
- Wanneer de gordel te los zit, kan de gebruiker onderuit zakken. Dit kan tot ernstig letsel leiden.
- Controleer de gordel en de bevestigingsmaterialen geregeld op slijtage of beschadiging. Vervang de gordel indien noodzakelijk.
- Tijdens de onderhoudsbeurt moet gecontroleerd worden of de gesp goed functioneert en of er sprake is van slijtage van het materiaal of de plastic beugels.
- Regelmatige controles/activiteiten:
- Alle positioneringscomponenten moeten na verloop van tijd worden gecorrigeerd, omdat de gebruiker zijn of haar zithouding verandert.
- Controleer regelmatig of de gordels goed passen, zodat de veiligheid en het comfort van de gebruiker worden gegarandeerd.

4.11 Anti-tip wielen (Fig. 4.14):

Fig. 4.14

⚠ **WAARSCHUWING!**

- Controleer of er anti-tip wielen zijn gemonteerd voordat u de scootmobiel gebruikt.
- Controleer of de anti-tip wielen niet beschadigd of versleten zijn voordat u uw scootmobiel gebruikt.
- Begeleiders moeten zich vergewissen van de plaats van de anti-tip wielen om te voorkomen dat hun voeten hieronder beklemd raken. Dit zou tot letsel kunnen leiden.
- Sta niet toe dat volwassenen of kinderen op de anti-tip wielen, of op enig ander onderdeel van de scootmobiel staan. Hierdoor kan de scootmobiel instabiel worden.

4.12 Beschikbare OPTIES.

4.12.1 Voetpedaal

De voetbediening kan overal op de bodem van de scootmobiel worden gemonteerd; ook op de verhoogde voetenplaat.
De voetbediening wordt gebruikt in combinatie met de handgas (Twistgrip) of een bedieningshendel aan de zijkant. Er wordt ook gebruikgemaakt van twee schakelaars; één om te schakelen tussen voorwaarts en achterwaarts en één om te wisselen tussen voetbediening en het handgas of de bedieningshendel aan de zijkant (fig. 4.15).

Fig. 4.15

⚠ **WAARSCHUWING!**

Als de pedaal per ongeluk wordt ingedrukt terwijl de scootmobiel is ingeschakeld, zal de scootmobiel bewegen. Wees voorzichtig en zet altijd de motor uit wanneer u niet rijdt.

4.12.2 Handgas (Twistgrip) met snelheidshendel.

Bediening via de handgas kan op zichzelf staand worden gebruikt of in combinatie met de voetbediening. Als het op zichzelf wordt gebruikt, wordt dit systeem geleverd met een schakelaar om voorwaarts/achterwaarts te schakelen. Als de handgas wordt gebruikt in combinatie met de voetbediening, worden twee schakelaars gebruikt. Eén om van voorwaarts naar achterwaarts te schakelen en een extra schakelaar om de bedieningswijze te selecteren. (fig. 4.16).

Fig. 4.16

4.12.3 Krukkenhouder (Fig. 4.17)

⚠ **WAARSCHUWING!**

- Verzeker u ervan dat de kruk goed vastgemaakt is aan de krukhouder.
- Zorg ervoor dat de kruk geen hinder oplevert voor het mechanisme van de scootmobiel.
- Controleer of de kruk niet uitsteekt.
- Probeer niet de kruk te pakken terwijl de scootmobiel in beweging is.

Fig. 4.17

4.12.4 Verhoogde voetenplaat

Hiermee kan de juiste hoek van knie en been worden bereikt, om maximaal comfort te bieden aan gebruikers met kortere benen.

⚠ WAARSCHUWING!

De hoogte vanaf de grond is groter wanneer de verhoogde voetensteun wordt gebruikt. Wees daarom voorzicht met op- en afstappen.

4.12.5 Hoekverstelbare voetsteun

De voetsteun biedt extra ondersteuning voor de voet, enkel en het been. Hierdoor kunnen krampen worden voorkomen en worden gewrichtsklachten verminderd. De voetsteun kan overal op de vloer, of op de verhoogde voetenplaat worden gemonteerd (fig. 4.18).

Fig. 4.18

4.12.6 Bevestiging rollator

Dit frame, dat aan de achterzijde van de scootmobiel wordt gemonteerd, maakt het mogelijk om op de scootmobiel, Sunrise Medical looprekken of rollators mee te nemen (fig. 4.19).

Fig. 4.19

⚠ WAARSCHUWING!

- Wees erop bedacht dat de bevestigde accessoires de ruimte die de scootmobiel nodig heeft, vergroten.
- Rij extra voorzichtig wanneer u een rollator of looprek aan boord heeft.
- Controleer of de bagage goed vastgemaakt is, voordat u gaat rijden.
- Denk eraan dat de extra spullen die u mee neemt, de achterlichten van de scootmobiel minder zichtbaar of onzichtbaar kunnen maken. Als dit het geval is, gebruik dan een voetpad of stoep, vooral als u in het donker rijdt.

4.12.7 Houder voor zuurstoffles.

Wordt via de bouten van de armsteunbeugels aan de stoel bevestigd. De houder kan aan de linker- en rechterkant van de zitting worden geplaatst. De houder kan een fles van 3,9 kg bevatten (Fig. 4.20).

Fig. 4.20

⚠ WAARSCHUWING!

Als u een zuurstoffles meeneemt, dient u zich te houden aan alle voorschriften die betrekking hebben op het gebruik van zuurstof.

- Kom niet in gebieden waar mogelijk open vuur wordt gebruikt.
- Rook niet.
- Gebruik geen voorwerpen die straling uitzenden, zoals mobiele telefoons, enz.

5.0 Gebruik van de scootmobiel

⚠ **GEVAAR!**

- Wees erop bedacht dat u mogelijk de instellingen van de bediening van uw scooter moet aanpassen.

⚠ **GEVAAR!**

Gewichtslimiet

- Het totale gewicht van de gebruiker plus opties/accessoires mag nooit meer dan het maximum gebruikersgewicht bedragen.
- Blijf nooit op de scooter zitten tijdens gewichtstraining als het totale gewicht, (gebruiker plus gewichten) het maximale gebruikersgewicht overschrijdt.
- Overschrijding van het maximum gewicht kan leiden tot schade aan de zitting, frame of bevestigingen van de scootmobiel. Dit kan tevens leiden tot ernstig letsel van de gebruiker of anderen.
- Overschrijding van de gewichtslimiet maakt de garantiebepalingen ongeldig.
- Hang geen boodschappentassen aan het stuur; tassen kunnen slingeren en daardoor kunt u de controle over het stuur verliezen, of kunnen onbedoelde rijbewegingen worden veroorzaakt.
- Plaats niet teveel gewicht in de mandjes aan de voor- en achterzijde. Te zware belasting kan een negatief effect hebben op de controle over de besturing en de stabiliteit.

5.1 Controle van de scooter voor gebruik

Voer dagelijks, voor u wegrijdt, de onderstaande controle uit:

⚠ **WAARSCHUWING!**

- Controleer of alle onderdelen van de bediening goed functioneren.
- Als u iets ontdekt dat niet goed functioneert, laat het dan repareren of opnieuw instellen. Uw dealer kan u helpen uit te zoeken waar de fout zit, en deze corrigeren.
- Wees extra voorzichtig wanneer u met de scooter achterwaarts rijdt. Als een van de wielen een obstakel raakt, kunt u de controle over de scooter verliezen en vallen.
- Controleer altijd of de rugleuning rechtop staat en de zitting voorwaarts is gericht voordat u verder rijdt.
- Veroorzaak geen kortsluiting in de elektrische verbindingen, dit kan een explosie veroorzaken.
- Gebruik de scootmobiel niet als de banden te hard of te zacht zijn.
- Schakel de scootmobiel uit wanneer u uw mobiele telefoon gebruikt.
- Rook niet terwijl u op de scooter zit.
- Wanneer u even pauzeert, maar in de scootmobiel blijft zitten, zet dan de motor uit door de sleutel om te draaien of uit het contact te halen.

⚠ **OPGELET!**

Controle van wielen & banden

- Zijn de banden hard genoeg? (Hoofdstuk 8.2)

Controle van accu's

- Voordat u uw rolstoel voor de eerste maal gebruikt, moet u de accu's gedurende 24 uur onafgebroken opladen.
- Zijn de accu´s voldoende opgeladen? Het groene licht van de accuspanningsmeter moet branden. (Hoofdstuk 7.2).
- Gebruik de scooter niet als de accu bijna leeg is. De scootmobiel kan plotseling en onverwacht tot stilstand komen.

Controle van verlichting en richtingaanwijzers

- Controleer voordat u in het donker naar buiten gaat of de verlichting en richtingaanwijzers goed functioneren en de glazen schoon zijn.

Controle van afstandsbediening

- Controleer, terwijl het bedieningssysteem uitgeschakeld is, of de wigwag niet verbogen of beschadigd is en of hij terugkeert naar het midden wanneer u hem naar voren drukt en vervolgens loslaat.

Controle vrijloophendel

- Controleer voordat u de scooter gebruikt, of de vrijloophendel op 'rijden' is ingesteld. (Hoofdstuk 5.8).

Controle van zitting

- Controleer of alle kussens op de juiste plaats zijn bevestigd.
- Controleer of de rugleuning op de juiste plaats en wijze is bevestigd.
- Bekijk de scooter om te controleren of de armsteunen en dergelijke op de juiste plaats zijn bevestigd en of alle bevestigingsmaterialen voldoende strak zijn aangedraaid.

Controleer of kleding niet vast kan komen te zitten

- Controleer of uw kleding de scooter niet hindert tijdens het gebruik (bijv. te lange kleding). Controleer voor u wegrijdt altijd of uw kleding of accessoires niet in contact komen met de wielen en/of andere bewegende of draaiende delen, waardoor ze verstrikt kunnen raken.

Controleer de weersomstandigheden

- Bij koud weer vermindert de capaciteit van de accu's. Tijdens lichte vorst is de capaciteit ruwweg 75% van de normale capaciteit. Bij temperaturen lager dan -5˚C neemt dit af naar 50%. Hierdoor wordt de actieradius kleiner.

⚠ **WAARSCHUWING!**

Vermijd het dragen van wijde manchetten/mouwen wanneer u de wigwag/gashendel bedient; de mouwen kunnen verstrikt raken in de bediening.

5.2 Overplaatsen

⚠ **GEVAAR/WAARSCHUWING!**

Om een val te voorkomen:

1. Controleer of de sleutel is omgedraaid (en daarmee de scooter uitgeschakeld is) tijdens transfers om onbedoelde bewegingen te voorkomen. Als u dit niet doet en onverhoopt de bediening aanraakt, kan dit tot gevolg hebben dat uw scooter beweegt wanneer u dit niet verwacht.
2. Ga naast de scootmobiel staan en til de armsteun op die zich het dichtst bij u bevindt, (Fig. 5.1).
3. Duw de hendel waarmee u de zitting kunt draaien, naar voren en draai de zitting zodat deze naar u toe gericht staat. (Fig. 5.2).
4. Controleer of de zitting goed in positie vergrendeld is.
5. Duw de hendel waarmee u de zitting kunt draaien, naar voren en draai de zitting zodat deze naar voren gericht staat (fig. 5.3).
6. Trek aan de hendel van het schuifmechanisme van de stoel en schuif hem naar voren of naar achteren om een goede zitpositie te vinden.
7. Controleer of de zitting goed en veilig in positie is vergrendeld en doe de armleuning naar beneden.
8. Zorg ervoor dat uw voeten stevig op de voetenplaat van de scooter staan.
9. Pas de stuurkolom zodanig aan dat u gemakkelijk bij alle bedieningsonderdelen kunt komen (fig. 5.4).

Fig. 5.1

Fig. 5.2

Fig. 5.3

Fig. 5.4

5.3 Rijden met de scooter

⚠ **WAARSCHUWING!**

- De gebruiker van de scooter is altijd volledig verantwoordelijk voor de naleving van de toepasselijke, lokale veiligheidsvoorschriften en -richtlijnen.

Scooters worden aangedreven door middel van bedieningshendels en een bedieningspaneel (controller). Zie hoofdstuk 6.

Achteruitkijkspiegel

⚠ **WAARSCHUWING!**

- Let op de spiegel: deze steekt uit en kan bij onoplettendheid mensen verwonden als u met de scooter langs hen rijdt.
- Op modellen die sneller dan 6km/u kunnen rijden is het mogelijk dat lokale wetgeving een spiegel vereist.
- Zorg er voor, wanneer u gebruik maakt van een spiegel, dat deze schoon en onbeschadigd is, zodat uw zicht niet gehinderd wordt.

Gebruik op de weg

Houd rekening met het andere verkeer op de weg.

⚠ **GEVAAR!**

- Het laatste dat een bestuurder van een auto of vrachtwagen verwacht, is een scooter die achterwaarts van de stoep de weg op rijdt.
- Als u twijfelt, steek dan niet de weg over, maar wacht tot u er zeker van bent dat het wel veilig is om over te steken.
- Steek de weg altijd zo snel mogelijk over om ander verkeer te vermijden.
- Rij niet over voorwerpen die gaatjes in de banden kunnen veroorzaken.
- Let op dat er geen voorwerpen op de weg liggen die mogelijk in het mechanisme of achterwielen van uw scooter beklemd kunnen raken. Hierdoor kan de scooter abrupt tot stilstand komen.
- Wanneer u over een rooster, kabel of rails rijdt, kunnen de wielen beklemd raken, waardoor de scooter abrupt tot stilstand komt.
- Wanneer u met de scootmobiel op de stoep rijdt, of op wandelpaden, let dan altijd op de voetgangers en op situaties die mogelijk extra aandacht nodig hebben.
- Wanneer u zich in beperkte ruimtes, zoals winkels, beweegt, zorg er dan voor dat de minimumsnelheid geselecteerd is.
- Voor de veiligheid van bestuurder en voetgangers, adviseert Sunrise Medical de vooraf ingestelde snelheid op minder dan 6 km/u in te stellen wanneer u met de scootmobiel op voetpaden of in voetgangersgebieden rijdt.

Overige gevaren

- Wees vooral oplettend in de buurt van kinderen of huisdieren.
- Wanneer u in openbare ruimte rijdt, rij dan voorzichtig en hou rekening met anderen.
- Hou voor uw eigen veiligheid de sleutel altijd bij u.

Slechte omstandigheden:

Houd er rekening mee dat uw scootmobiel onder slechte omstandigheden, zoals nat gras, modder, ijs, sneeuw of anderszins gladde ondergrond, minder grip en vermogen heeft.

⚠ **GEVAAR!**

- Sunrise Medical adviseert dat u onder deze omstandigheden extra voorzorgsmaatregelen neemt, vooral in heuvelachtig terrein of op hellingen. In dit soort situaties kan uw scootmobiel instabiel worden of slippen, waarbij mogelijk letsel kan ontstaan.
- Wanneer u gebruikmaakt van een scooter, wees dan extra voorzichtig met losse of lange kleding. Wanneer kleding verstrikt raakt in bewegende delen, zoals de wielen, kan dit tot zeer gevaarlijke, of zelfs fatale situaties leiden.

OPMERKING:

Extreme variaties in de temperatuur kunnen ertoe leiden dat het zelfbeschermende mechanisme van het bedieningssysteem in werking treedt. In dat geval wordt het bedieningssysteem tijdelijk uitgeschakeld om schade aan de elektronica van de scootmobiel te voorkomen.

5.4 Bochten

Het sturen van de scootmobiel is gemakkelijk en logisch. Zorg ervoor dat u genoeg ruimte hebt als u een bocht neemt, zodat de achterwielen niet met eventuele obstakels in aanraking komen.

Door het afsnijden van een trottoirhoek kan het achterwiel van het trottoir afrijden, wat problemen kan veroorzaken als de hoek zeer ruw is. Probeer dit altijd te voorkomen door in een overdreven bocht rond het obstakel te sturen.

Zet de scooter eerst stil wanneer u door een nauwe doorgang moet rijden, zoals door een deurkozijn of wanneer u draait en keert; draai vervolgens het stuur in de richting waar u naar toe wilt gaan. Voer daarna voorzichtig het vermogen op. Hierdoor maakt de scootmobiel een korte draai. Het is tevens raadzaam om de vooraf ingestelde snelheid te verlagen voor betere controle in nauwe doorgangen.

⚠ **GEVAAR!**

Het is niet verstandig om bochten te nemen met volle snelheid. Als u een scherpe bocht moet maken, verminder dan de snelheid met de wigwag, de bedieningshendel of de snelheidsinstelling. Dit is vooral belangrijk wanneer u over of van een helling af rijdt. Negeren van dit advies kan tot gevolg hebben dat uw scootmobiel kantelt.

Optie: Automatische snelheidsvermindering

Uw scootmobiel kan met een automatische snelheidsvermindering worden uitgerust (niet in alle markten beschikbaar). Dankzij deze functie wordt de snelheid van de scootmobiel verminderd zodra u een bocht instuurt. Het is bedoeld als een handige veiligheidsvoorziening. In sommige situaties is het gewenst om deze functie te deactiveren, bijvoorbeeld als u op een helling of binnenshuis rijdt en teveel aandrijfkracht verliest. Om de automatische snelheidsvermindering te deactiveren, druk op (fig. 5.5 - A).

⚠ **GEVAAR!**

Deactivering van deze functie heeft een ander dynamisch rijgedrag tot gevolg. Rij daarom voorzichtig wanneer u een bocht neemt.

⚠ **WAARSCHUWING!**

Gebruik de richtingaanwijzer wanneer u van richting verandert.

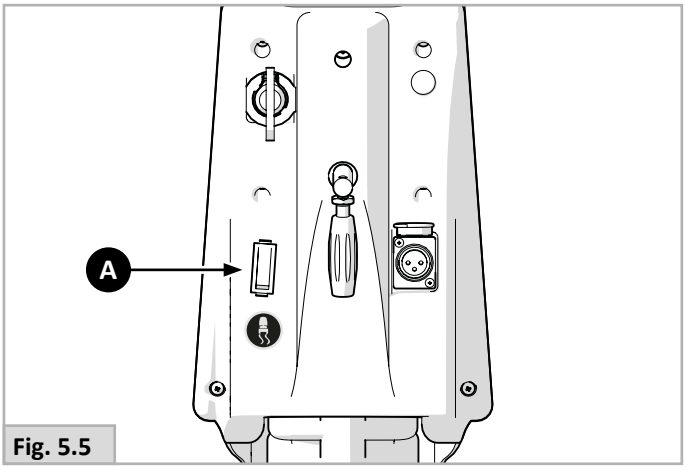

Fig. 5.5

5.5 Remmen & Noodstop

Er zijn drie manieren om uw scooter tot stilstand te brengen:

- Het loslaten van de bedieningshendel is de eenvoudigste en veiligste manier om te stoppen. Hierdoor komt de scooter op een beheerste manier tot stilstand.
- Door de scooter in zijn achteruit te zetten, komt de scooter abrupt tot een snelle stop.
- Door het bedieningssysteem via de AAN/UIT-schakelaar uit te schakelen terwijl de scooter in beweging is, komt de scooter ook tot stilstand.

⚠ **WAARSCHUWING!**

- Het uitschakelen van het bedieningssysteem mag uitsluitend in een noodsituatie worden gebruikt, omdat de remactie zeer abrupt is.

5.6 Rijden op een helling (Fig. 5.6)

Uw scooter is ontworpen voor en getest op gebruik op hellingen van minstens 6 graden.

De Elite² Mini is getest met 90 Amp controller	6° nominale helling of hellingshoek
Voor Elite² XS & Elite² Plus met 140 Amp. bediening. Elite² Mini met 120 Amp. bediening.	6° nominale helling of hellingshoek

⚠ **GEVAAR!**

- Remafstanden op hellingen kunnen beduidend langer zijn dan op een vlakke grond.

⚠ **GEVAAR!**

- In bepaalde omstandigheden kan uw scooter instabiel worden.
- Om de stabiliteit te verbeteren wanneer u een helling oprijdt, leunt u voorwaarts met de zitting en rugleuning in een rechte positie.
- Of u moet goed rechtop gaan zitten en/of de zitting achterwaarts kantelen, wanneer u in voorwaartse richting van een helling afrijdt.
- Indien u twijfelt over de mogelijkheden om met uw scootmobiel een helling of stoep op- of af te rijden, probeer dan een alternatieve route te vinden.

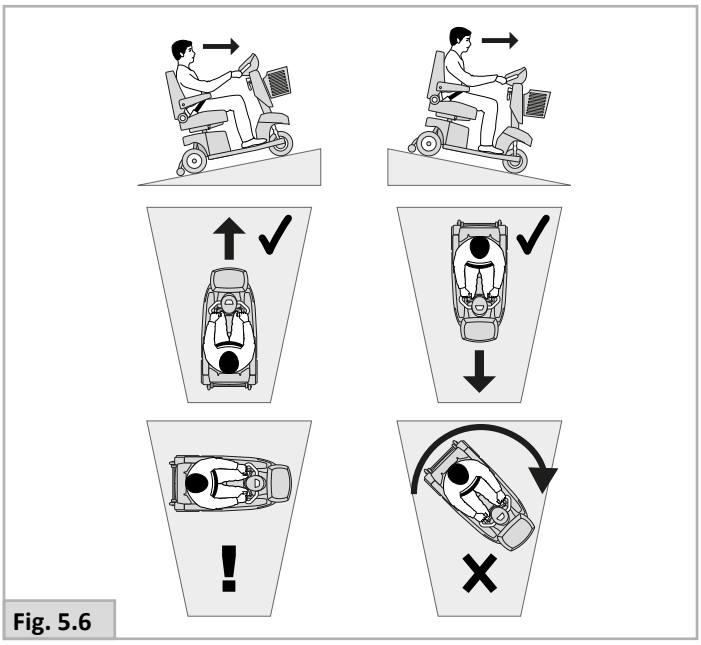

Fig. 5.6

Hellingen oprijden:

⚠ **WAARSCHUWING!**

- Houd de scooter in beweging als u heuvelopwaarts rijdt.
- Indien u op een heuvel tot stilstand bent gekomen, moet u langzaam wegrijden.
- Leun eventueel naar voren.

Hellingen afrijden:

Wanneer u van een helling afrijdt, is het belangrijk dat u de scootmobiel niet harder laat rijden dan de normale basissnelheid.

⚠ **GEVAAR!**

- Rij langzaam bij steile afdalingen (minder dan 5 km/u) en stop als u zich ongemakkelijk voelt.
  - Het is veiliger om langzaam van steile hellingen af te rijden (langzamer dan 5 km/u - 3mpu) en te stoppen, als u zich niet zeker voelt over de afdaling.
  - Als de scootmobiel sneller gaat rijden, laat u de bedieningshendel los om alle voorwaartse beweging te stoppen. Start dan weer langzaam op, en laat de scootmobiel niet harder rijden dan u prettig vindt.

5.7 Obstakels en stoepranden:

⚠ **GEVAAR!**

- Ga nooit achterwaarts van een stoep af.
- Rijd nooit een (rol)trap op- of. Dit is niet veilig en kan leiden tot persoonlijk letsel en beschadiging van de scooter. Deze scooter is zodanig ontworpen dat hij slechts één enkele tree of stoep kan opgaan.

Stoepenklimmer:

Benader de stoep altijd in een hoek van 90° (Fig. 5.7).

- Benader de stoeprand of trede altijd in een hoek van 90°
- terwijl u rustig en langzaam rijdt.
- Breng de scooter tot stilstand zodra het voorwiel de stoep aanraakt.
- Geef voldoende vermogen om de voorkant van de scooter omhoog te brengen tegen de stoeprand of trede. Geef dan meer vermogen, zodat ook de aandrijfwielen rustig tegen de stoeprand of trede aanrijden.
- Houd, voor zover mogelijk, de het stuurwiel in een positie waardoor de scooter recht naar voren rijdt.

De snelheid en wijze van benaderen kan variëren, afhankelijk van het vermogen van uw scooter en de keuze van de zwenkwiel.

Van de stoep af rijden.

⚠ **GEVAAR!**

Rijd de scooter langzaam en voorzichtig in voorwaartse richting totdat het voorwiel de rand van de stoep raakt, in een positie van 90° ten opzichte van de rand.
Rij zo langzaam mogelijk met de aandrijfwielen van de stoep af.
Breng de scooter niet tot stilstand terwijl u bezig bent van een stoep af te rijden. U voelt zich veiliger als u achterwaarts kunt leunen. Maar als u dit niet kunt, maakt u zich dan geen zorgen, want de scooter is stabiel. Zolang u zich houdt aan de limieten, bent u veilig.
Voor een veiliger gevoel adviseert Sunrise Medical de heupgordel te gebruiken tijdens het afrijden van een stoep.

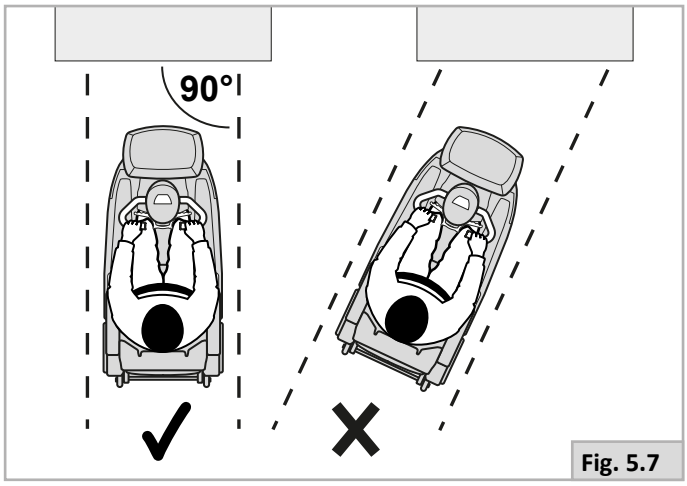

Fig. 5.7

5.8 Duwen van de scooter

De scooter kan door middel van duwen worden voortbewogen. Hiertoe moeten de motoren via een vrijloophendel ontkoppeld zijn. Deze functie is ontwikkeld voor begeleiders van scootergebruikers en functioneert tevens als noodhendel voor vrijloop.
De vrijloophendel kent 2 posities:

RIJDEN (A - Fig. 5.8)
Alle bewegingen, inclusief het remmen, worden uitsluitend beheerst en bestuurd door het elektronische besturingssysteem.

VRIJLOOP (B - fig. 5.8)
De beweging komt handmatig tot stand. Er kan ook beweging ontstaan door toedoen van de zwaartekracht (putten, stoepranden, heuvels, hellingen, etc. Duw voor Rijden de hendel omhoog en voor Vrijloop de hendel omlaag

⚠ GEVAAR!

- De vrijloophendel mag uitsluitend door de begeleider worden bediend en nooit door de gebruiker.
- Een gebruiker mag nooit zonder toezicht worden achtergelaten als de scooter in de stand 'Duwen' staat. (B - fig. 5.8).
- Zet de hendel nooit op een helling in de positie 'Duwen'. Als de vrijloophendel is ingesteld op 'Duwen', is de automatische parkeerrem gedeactiveerd. Hierdoor kan de scooter van een helling afrijden.
- De automatische parkeerrem functioneert alleen als de hendel in de positie 'Rijden' staat.
- Wanneer de scooter niet meer wordt geduwd, moet de vrijloophendel direct in de positie 'Rijden' worden gezet.
- Om het scooter handmatig voort te duwen, moet de motorrem worden ontkoppeld.
- De motorrem mag uitsluitend worden geactiveerd of gedeactiveerd als de stroom naar de scooter is uitgeschakeld.
- Verzeker u ervan dat u de scooter volledig onder controle hebt wanneer u de motorrem ontkoppelt. Wanneer u dit doet, kan de scooter niet remmen.
- Verzeker u ervan dat de scooter op een vlakke ondergrond staat voordat u de motorrem ontkoppelt.
- Duw de scooter uitsluitend via het stuurwiel en de rugleuning. Deze bieden u veilige punten om de achterkant van de scooter vast te houden en een val of achterwaartse kanteling te voorkomen.
- Controleer of de grepen van de duwhandvatten niet draaien of van de buizen afglijden.

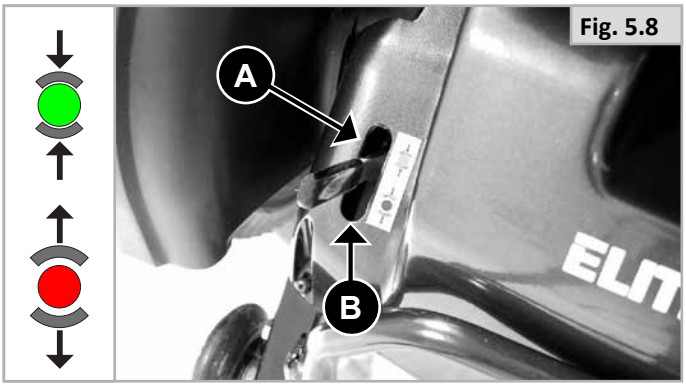

Fig. 5.8

5.9 Gebruik in de buurt van water

Wees extra voorzichtig wanneer u met uw scootmobiel in de buurt van open water rijdt. Paden langs kanalen, stranden, kades, en rivieroevers kunnen gevaarlijk zijn.

⚠ GEVAAR!

- Rij nooit van een helling af die naar open water leidt.
- Houd waar mogelijk, altijd minimaal een afstand van enkele meters tussen de scootmobiel en de waterkant.
- Wees bedacht op verborgen obstakels, zoals boomwortels, putdeksels, of aanlegringen. U kunt de macht over het stuur verliezen als u dit soort obstakels onverwachts raakt.
- Gebruik van een lage-snelheidinstelling.
- Rij nooit achterwaarts richting open water.
- Rij nooit op of af steile hellingen die zich in de buurt van open water bevinden.
- Geef voetgangers voorrang op voetpaden en paden langs kanalen.
- Gebruik de claxon, zodat anderen weten dat u er bent.
- Probeer nooit om voetgangers heen te manoeuvreren als u hierdoor te dicht in de buurt van de waterkant komt.
- Vermijd diep zand, gravel, modder en hellingen met nat gras.
- Wees extra voorzichtig op winderige dagen; loszittende kleding of dekens kunnen plotseling opwaaien. Hierdoor kan de besturing worden geblokkeerd of uw zicht belemmeren.
- Kom niet in de buurt van open water tijdens een storm.
- Wanneer u stil staat, draai de motor van de scootmobiel dan uit via de sleutel.
- Leef altijd plaatselijke verordeningen en overige wet- en regelgeving na.

⚠ OPGELET!

- Maak uw scootmobiel altijd grondig schoon als u door modder, zand, zout en dergelijke bent gereden.
- Gebruik geen hogedrukspuit, (zie hoofdstuk 9.6).

6.0 Bedieningspaneel

Fig. 6.1

A. Lcd-scherm
B. Richtingspijl
C. Spanningsmeter accu
D. Snelheidshendel
E. Verlichting
F. Richtingaanwijzers
G. Knipperlichten
H. Claxon
I. Besturingshendels
J. Modeknop

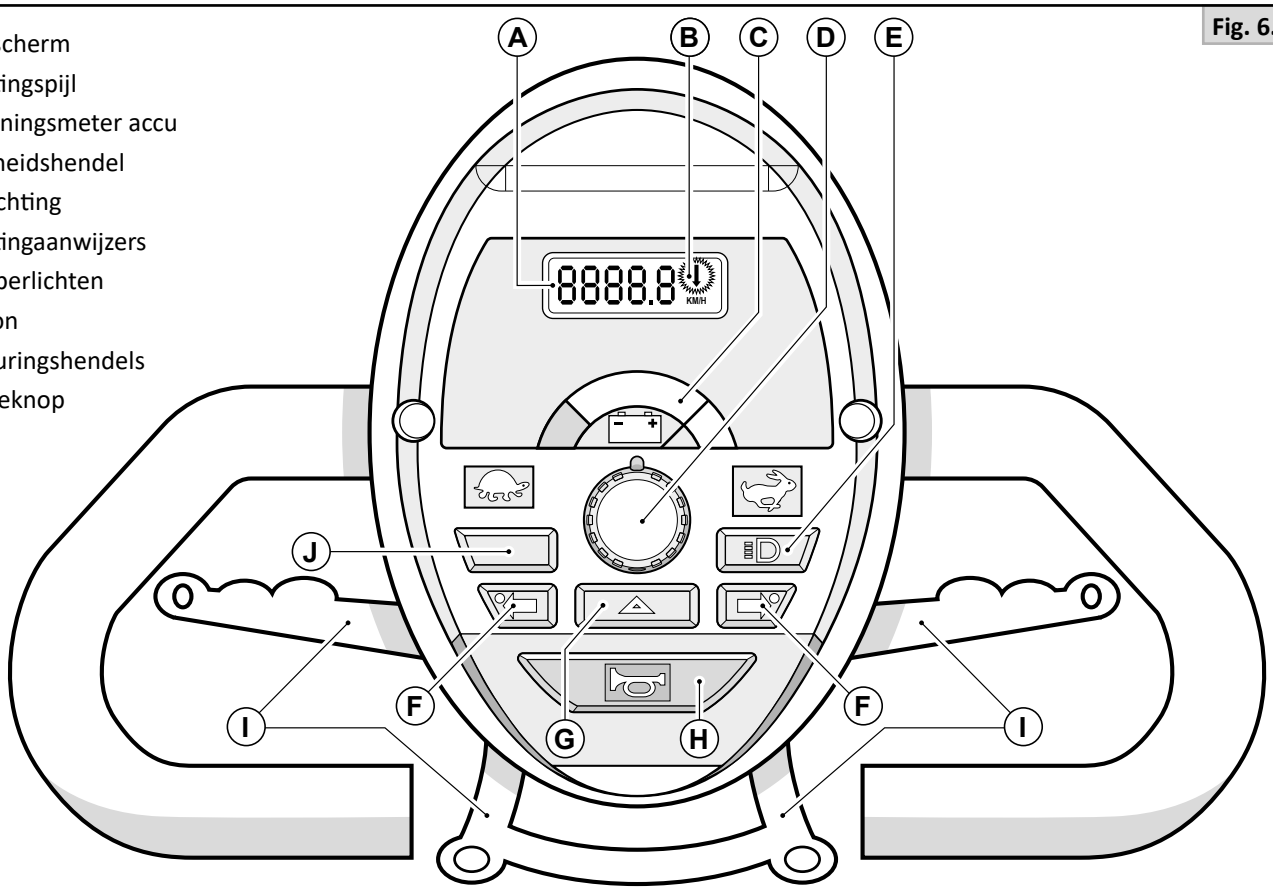

Fig. 6.2

C. Spanningsmeter accu
D. Snelheidsregelaar (Langzaam/Snel)
E. Verlichting
F. Richtingaanwijzers
G. Knipperlichten
H. Claxon
I. Besturingshendels
J. Modeknop
K. Tijd/temperatuur knop
L. Profielknop binnen/ buiten
M. Symbool richtingaanwijzers
N. Icoon Snelheidsweergave
O. Lcd-scherm
P. Richtingspijlen

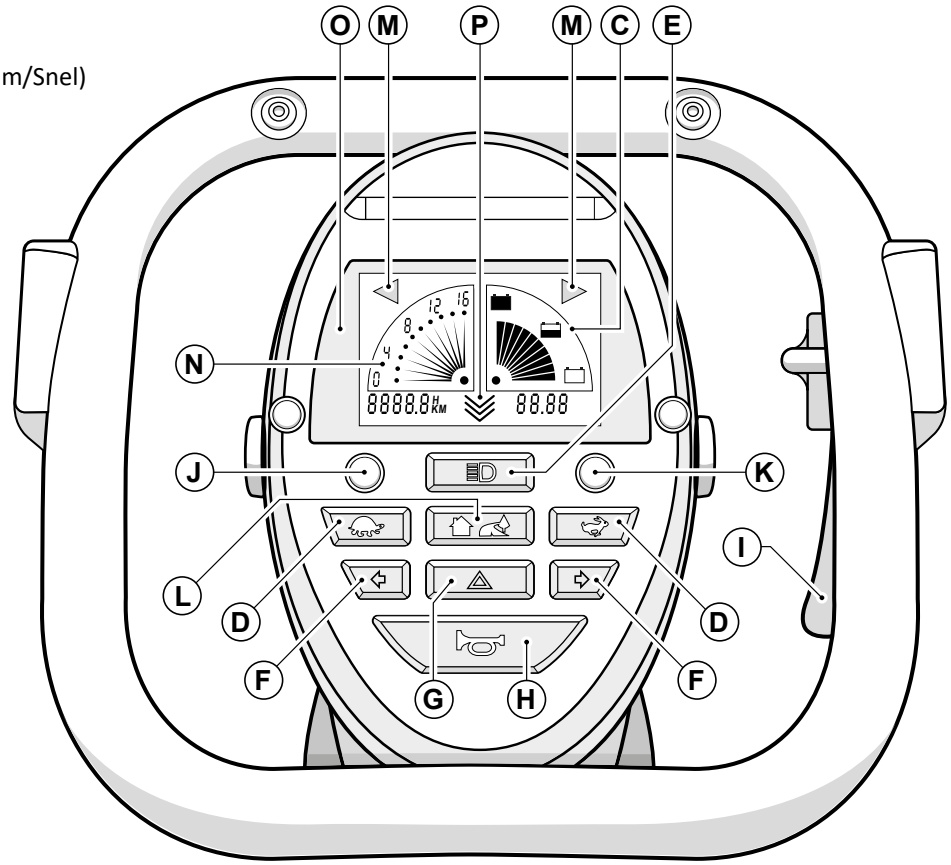

6.1 Definities

	A. LCD-scherm Het LCD-scherm met achtergrondverlichting geeft het volgende weer: • Snelheid in km per uur (km/u). • Totale afstand in kilometers (km). • De afstand van de trip wordt gereset door de Mode-knop ingedrukt te houden, 7.1.7, (fig. 7.1). • Totaal aantal uren dat de scootmobiel werd gebruikt (h). • Weergave storingen - zie hoofdstuk 'Probleem oplossen'.
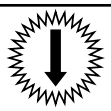	**B. Richtingspijl** Wanneer de scootmobiel wordt gebruikt met een optionele voet- of draaigreepbesturing, geven de knipperende pijlen aan dat er achterwaarts wordt gereden (fig. 7.1-Label 7.1.10A), (zie ook hoofdstuk 7.13).
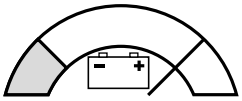	**C. Accumeter** Deze geeft de gemiddelde hoeveelheid stroom aan die u nog in de accu's hebt. De weergave van de meter kan tijdens het rijden fluctueren; dit is normaal. Fig. 6.1: Groen betekent volledig opgeladen accu's, een rood lampje betekent verminderd stroomniveau. Rood betekent een waarschuwing; de accu's zijn minder dan half vol. Fig. 6.2: 10 balkjes geeft aan dat de accu's volledig opgeladen zijn. Dit wordt weergegeven door het symbool voor een volle accu. 50% lading wordt weergegeven door 5 balkjes. De accumeter knippert wanneer de accuspanning erg laag is. Het wordt aanbevolen dat u de accu's oplaadt zodra de accumeter nog maar 2 balkjes toont.
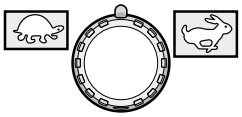	**D. Snelheidshendel** Hiermee kunt u vooraf de door u gewenste snelheid instellen. Draai de schijf tegen de klok in voor langzame tot zeer langzame snelheid. Draai de schijf met de klok mee om de snelheid te verhogen tot maximale snelheid. Oefening baart kunst. Uitsluitend door te oefenen zult u goed met de scootmobiel kunnen rijden. Zoek een veilige omgeving op waar u zonder gevaar kunt oefenen met het bedienen van de scootmobiel. Leer zo alle functies en mogelijkheden kennen.
	E. Verlichting Door op de knop te drukken wordt de LED-hoofdverlichting aan de voor- en achterzijde ingeschakeld. **OPMERKING:** Als de lichten per ongeluk na gebruik niet uitgeschakeld werden, gaan ze automatisch uit wanneer de AAN/UITsleutel wordt verwijderd.
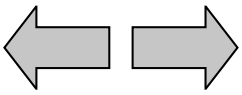	**F. Richtingaanwijzers** Door op de knop te drukken gaan de LED-knipperlichten aan de voor- en achterzijde knipperen. Hierdoor wordt aangegeven dat u bezig bent de scootmobiel te keren. Het controlelampje op het bedieningspaneel knippert ook, en de scootmobiel geeft een piepgeluid. Om de knipperlichten uit te schakelen, drukt u nogmaals op de knop. Als u de knipperlichten niet uitschakelt, worden deze automatisch uitgeschakeld na een afstand van ongeveer dertig meter.
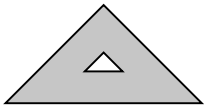	**G. Knipperlichten** Wanneer de scootmobiel AAN is, zullen de LED-knipperlichten aan de voor- en achterzijde gelijktijdig knipperen wanneer op deze knop wordt gedrukt. De controlelampjes op de knoppen op het bedieningspaneel gaan ook branden. Druk nogmaals op de knop om de knipperlichten uit te schakelen.
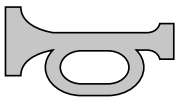	**H. Claxon** Wanneer deze knop wordt ingedrukt, klinkt de claxon.
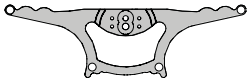	**I. Besturingshendels** (Zie 6.1.2).
(L)	**J. Modeknop** Door op de Mode-knop te drukken, wijzigt de informatie die op het LCD-scherm wordt getoond 7.1.10. • Door op de Mode-knop te drukken en deze VAST TE HOUDEN, wordt de weergegeven afgelegde reisafstand gereset. • Druk eenmaal om de totaal afgelegde afstand weer te geven. • Druk twee maal om de totale reisafstand van de laatste trip weer te geven (LCD-scherm laat een “t” zien). • Druk een derde keer om het totaal aantal gebruikte uren weer te geven. • Druk een vierde keer om terug te keren naar de snelheidsweergave.

(R)	**K. Tijd/temperatuur knop** Iedere keer dat u op deze knopt drukt, geeft het scherm de tijd, of de omgevingstemperatuur weer. **OPMERKING:** De weergave van de omgevingstemperatuur is slechts indicatief. Er zijn veel factoren die de temperatuurmeting beïnvloeden; daarom moet de weergegeven temperatuur slechts als een richtlijn worden gezien.
	L. Profielknop binnen/buiten De gebruikersprofielknop (binnen/buitenmode) verandert de snelheid van de scootmobiel in een vooraf ingestelde 50% van de maximumsnelheid. Hiermee wordt ook de acceleratie en deceleratie vertraagd. Dit is ideaal wanneer u binnen, of in besloten ruimtes rijdt. Wanneer de indoormode is geactiveerd:- Op het LCD-scherm is de afbeelding zoals in fig. 6.2 te zien. Om terug te keren naar het gewone rijprofiel (buitenmode), drukt u nogmaals op de knop (fig. 6.2 - L). Wanneer de indoormode geactiveerd is, kan de snelheid van de scootmobiel ook verder omlaag worden gebracht door de schildpad-knop te gebruiken zoals u normaal ook doet. De scootmobiel onthoudt deze snelheid wanneer er wordt gewisseld van binnen- naar buitenmode totdat de scootmobiel wordt uitgeschakeld. Hierna keert de instelling terug naar de standaard instelling van 50%. OPMERKING: Het is mogelijk de standaard instelling voor binnen nog verder aan te passen. Neem hiervoor contact op met uw Sunrise Medical dealer of leverancier.
	M. Symbool richtingaanwijzers De driehoekige vorm knippert tegelijkertijd met de richtingaanwijzers of gevarenlichten.
	N. Icoon snelheid (Fig. 6.2 - N) De rechte lijn geeft de huidige rij-snelheid weer. De lijn gaat op en neer in overeenstemming met uw snelheid. De kleine stippen vertegenwoordigen de vooraf ingestelde snelheidsinstelling (fig. 6.2 - N).
	O. Lcd-scherm (Fig. 6.2 - O) Het LCD-scherm met achtergrondverlichting kan de volgende functies weergeven: - Accumeter. - Tijd en omgevingstemperatuur. - Snelheid in km per uur (km/u). - Totale afstand in kilometers (km). - Afstand trip. Deze kan worden gereset door de MODE-knop ingedrukt te houden. - Totaal aantal uren dat de scootmobiel werd gebruikt (h)(h). - Richtingspijlen Wanneer de scootmobiel wordt gebruikt met een optionele voet- of draaigreepbesturing, geven de knipperende pijlen aan dat er achterwaarts wordt gereden (zie hoofdstuk 7.13). - Weergave storingen - (zie hoofdstuk 'Probleem oplossen')
	P. Richtingspijlen (Fig. 6.2) Wanneer een optionele voetbediening of draaigreepbediening wordt gebruikt, geeft de pijl de rijrichting aan.

Fig. 6.3

MODE	BEDIENING		WEERGEVEN	
Om de mode Tijd wijzigen te activeren	Drukt u op de ronde knop onder de klok en houdt u deze langer dan 10 seconden ingedrukt.		De huidige weergegeven tijd knippert.	
Kiezen weergave 12 of 24 uur	Druk de knop van de rechter richtingaanwijzer in en laat deze weer los, om te wisselen van 12 naar 24 uur weergave.		12:hr knippert of 24:hr knippert.	
	Druk de ronde knop in en laat deze weer los om uw keuze te bevestigen.		Nu knippert de weergave van de uren.	
Instellen van de uren	Druk op de knop van de rechter richtingaanwijzer en laat deze weer los; zo verstelt u één uur per keer.	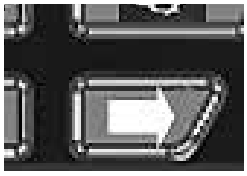	De weergave van de uren wordt met 1 uur gewijzigd door de knop 1 x in te drukken en los te laten. Ga door met de volgende stap.	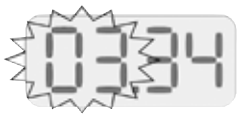
	Druk op de ronde knop en laat hem los om de instelling van de uren te bevestigen.		Nu knippert de weergave van de minuten.	
Instellen van de minuten	Druk 1 keer op de knop van de rechter richtingaanwijzer en laat deze weer los; zo verstelt u één minuut per keer.	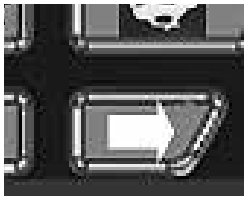	De weergave van de minuten wordt met 1 minuut gewijzigd door de knop 1 x in te drukken en los te laten.	
Afronden	Druk op de ronde knop om de instelling van de minuten te bevestingen. Hierdoor worden uw instellingen automatisch opgeslagen en verlaat u de mode Instellen van de tijd.		U ziet nu de nieuwe tijd op de klok.	

⚠ WAARSCHUWING!

Controleer of de verlichting en richtingaanwijzers goed functioneren en de glazen schoon zijn voordat u in het donker of met slecht zicht naar buiten gaat.

⚠ WAARSCHUWING!

Voor de veiligheid van bestuurder en voetgangers, adviseert Sunrise Medical de vooraf ingestelde snelheid op minder dan 6 km/u in te stellen wanneer u met de scootmobiel op voetpaden of in voetgangersgebieden rijdt.

6.1.1 Aan/uitSleutel-schakelaar

Om de scootmobiel te starten, steekt u de sleutel verticaal in het slot en draait deze 90 graden.
Om UIT te schakelen, draai de sleutel terug naar de verticale positie en verwijder hem (fig. 6.4).

⚠ WAARSCHUWING!

Gebruik de Aan/Uit-schakelaar niet om de scootmobiel tot stilstand te brengen, tenzij er sprake is van een noodsituatie. (Het op deze wijze tot stilstand brengen van de scootmobiel kan de levensduur van de onderdelen bekorten.)

Om onverwachte en onbedoelde beweging van de scootmobiel te voorkomen, en om de accu te sparen, wordt aanbevolen de sleutelschakelaar in de positie Off te zetten wanneer u niet rijdt, of de scootmobiel niet wordt gebruikt.

Zorg ervoor dat er geen andere sleutels of een sleutelring aan de sleutel van de scooter zijn bevestigd tijdens het rijden. Zo voorkomt u dat de scooter per ongeluk wordt uitgeschakeld en tot stilstand komt.

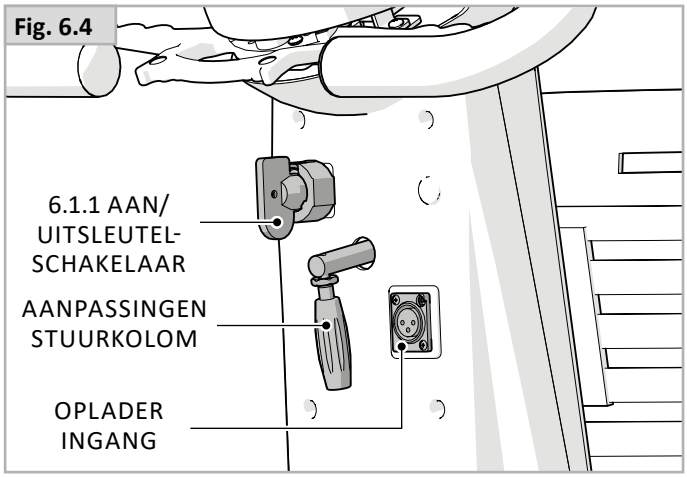

Fig. 6.4

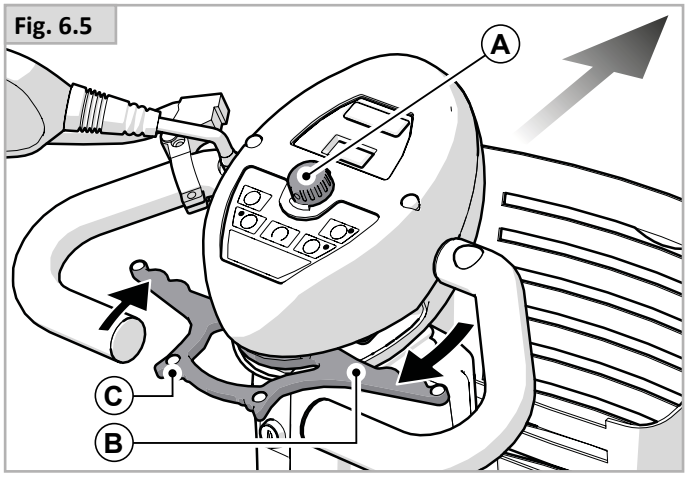

Fig. 6.5

6.1.2 Bedieningshendel (Wigwag-bediening) (fig. 6.5)

Voorwaarts rijden

1. Start de scooter, zie fig. 6.4.
2. Gebruik de snelheidsknop (A in fig. 6.5 of fig. 6.6) om de gewenste snelheid te kiezen.
3. Knijp in de wigwag-hendel (B in fig. 6.5) aan de rechterkant. Hoe harder u knijpt, hoe sneller de rolstoel rijdt. Ook kunt u de duimbesturing (C) aan de linkerkant gebruiken.
   Door de bedieningshendel omhoog te trekken (door te knijpen) (B in fig. 6.6), of de bovenste hendel (C) terug te duwen, rijdt de scooter voorwaarts.
   Hoe harder u knijpt, hoe sneller u rijdt.

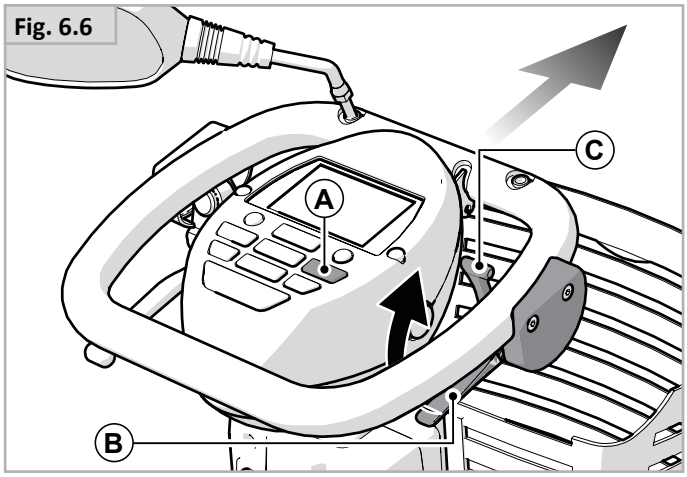

Fig. 6.6

Achterwaarts rijden

1. Laat de bedieningshendel los. De scooter komt tot stilstand.

   Fig. 6.7: Knijp zachtjes in de wigwag-hendel (D) aan de linkerkant.

   De scooter rijdt nu achteruit. Hoe harder u knijpt, hoe sneller de rolstoel rijdt. Ook kunt u de duimbesturing (E) aan de rechterkant gebruiken.

   Fig. 6.8: Door de bedieningshendel (F) omlaag te duwen, of de bovenste knop (G) terug te trekken, zet u de scootmobiel in zijn achteruit.

2. Knijp zachtjes in de wigwag-hendel (D) aan de linkerkant. De scooter rijdt nu achteruit. Hoe harder u knijpt, hoe sneller de rolstoel rijdt. Ook kunt u de duimbesturing (E) aan de rechterkant gebruiken.
3. Wanneer u de bedieningshendel loslaat, remt de scooter automatisch.

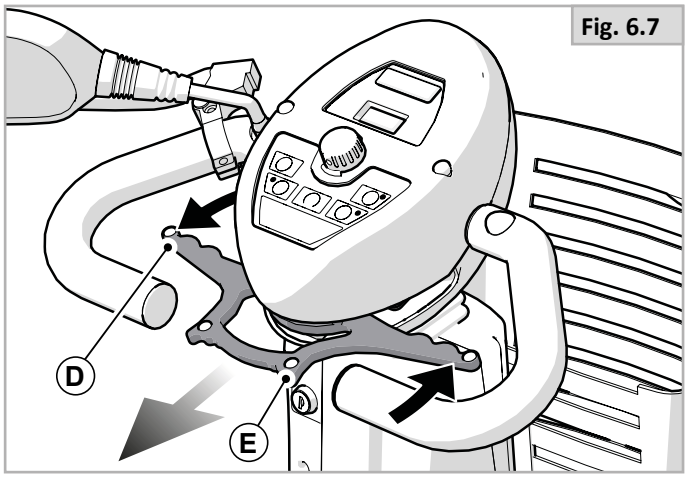

Fig. 6.7

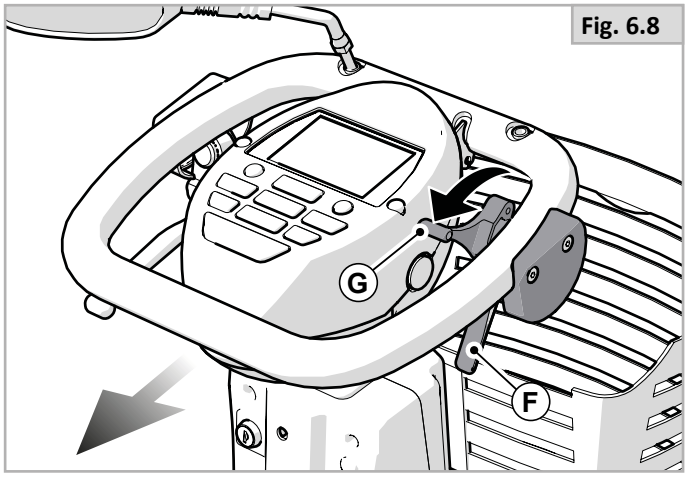

Fig. 6.8

⚠ **WAARSCHUWING!**

De standaardinstelling af fabriek is zoals hierboven omschreven. Wees erop bedacht dat de functie van de snelheidshendel via programmering andersom kan werken. Let hierop als u de tweede gebruiker van de scootmobiel bent.

Het is mogelijk een geluidssignaal te programmeren dat klinkt bij het achterwaarts rijden. Hierdoor worden andere weggebruikers en voetgangers gewaarschuwd dat de scootmobiel achteruit rijdt.

OPMERKING: Dit geluidssignaal is standaard uitgeschakeld. Uw leverancier of Sunrise Medical dealer kan het voor u activeren. Als het gebruik van een geluidssignaal bij achterwaarts rijden in uw land wettelijk vereist is, adviseren wij u deze functie niet uit te schakelen.

OPMERKING: Voorwaartse en achterwaartse functies kunnen via programmering worden verwisseld van bediening met rechterhand naar bediening met linkerhand. Vraag om advies aan uw erkende Sunrise dealer.

⚠ **WAARSCHUWING!**

Het is belangrijk dat u de scootmobiel stopt, voordat u van voorwaartse richting naar achterwaartse richting verandert. Schakel altijd het bedieningssysteem van de scootmobiel uit via de sleutel, voordat u op of af de scootmobiel stapt.

⚠ **GEVAAR!**

Bij het achteruit rijden is extra oplettendheid nodig, omdat uw zichtsveld beperkt is.

Het is raadzaam om uw scootmobiel de eerste keren te gebruiken in een omgeving waar zich geen voetgangers of obstakels bevinden.

6.2 Remmen

Om de scootmobiel te doen stoppen, laat u eenvoudig de wigwag of bedieningshendel los, terwijl u uw handen op de stuurstang houdt. Achtereenvolgens treden er twee remsystemen automatisch in werking:

- Automatisch recuperatief remmen, wat de scootmobiel langzaam tot stilstand brengt.
- De automatische parkeerrem treedt in werking als de scootmobiel tot stilstand is gekomen. De automatische parkeerrem houdt de scootmobiel in positie, zelfs als u stil staat op een helling of heuvel.

OPMERKING: Dit is een proces in twee fasen, en niet onmiddellijk. Eerst gaat de scootmobiel langzamer rijden en stopt; vervolgens treedt de parkeerrem in werking. Wanneer u weer weg rijdt, wordt de parkeerrem automatisch ontkoppeld. Als u even aan de snelheidshendel komt en deze weer loslaat, wordt de parkeerrem ontkoppeld. Vervolgens wordt de parkeerrem na ongeveer een halve wieldraai weer geactiveerd.

Wanneer u stopt, gaan de LED-remlichten aan de achterzijde branden. Deze hebben een grote zichtbaarheid. Deze lampen gaan ook branden wanneer de verlichting van de scootmobiel aan is.

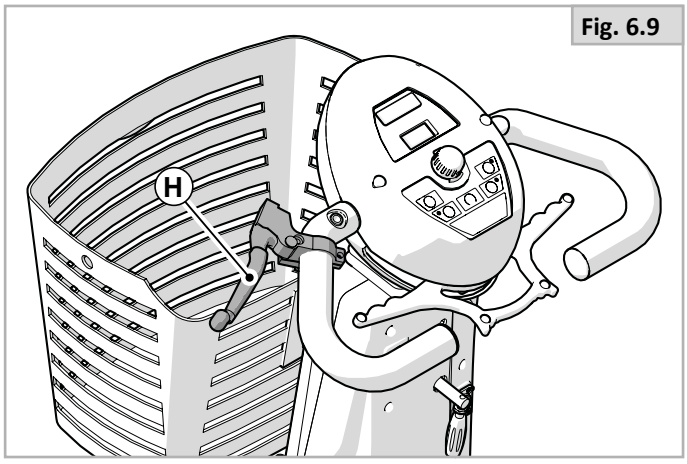

Fig. 6.9

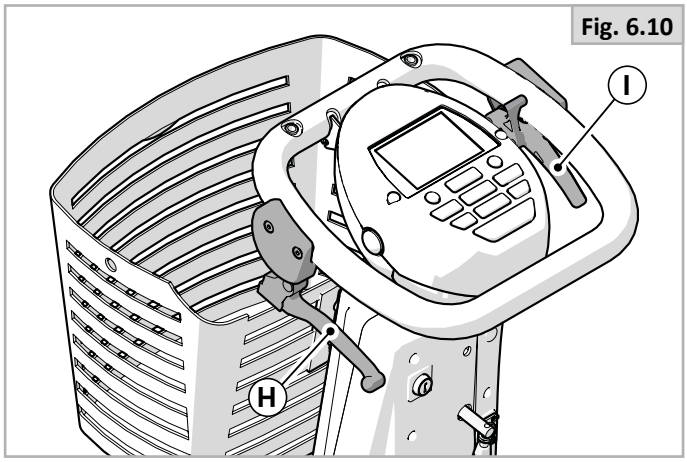

Fig. 6.10

6.2.1 Noodstop door middel van de handrem

In het onwaarschijnlijke geval dat de scootmobiel een ongewenste beweging maakt, kunt u de handrem van het parkeerremsysteem (PBS)gebruiken. Het parkeerremsysteem komt in werking door aan de handremhendel op de stuurkolom te trekken. Hierdoor komt de scootmobiel gecontroleerd tot stilstand.

Bevestiging stuur (H - fig. 6.9 & fig. 6.10)

Bevestiging hendel zijkant (I - fig. 6.10)

De handrem stopt de aandrijfeenheid automatisch via een elektrische verbinding. Wanneer u de handrem loslaat, zal de aandrijfeenheid weer functioneren.

OPMERKING: De scootmobiel kan niet rijden als hij op de handrem staat.

6.2.2 Noodrem met behulp van de sleutelschakelaar.

In het onwaarschijnlijke geval dat de scootmobiel een ongewenste beweging maakt, kunt u de scootmobiel onmiddellijk tot stilstand brengen door de sleutel om te draaien naar OFF. Hoewel het zeer effectief is, is noodremmen zeer abrupt en mag niet onder normale omstandigheden toegepast worden.

6.3 Keuzeschakelaar snelheid

Deze schakelaar wordt gebruikt om te kiezen tussen voetbediening en bediening via de hendel op het stuur.
OPMERKING: Hiervoor wordt een 'latch' type schakelaar gebruikt (drukken Aan-drukken Uit) (fig. 6.11).

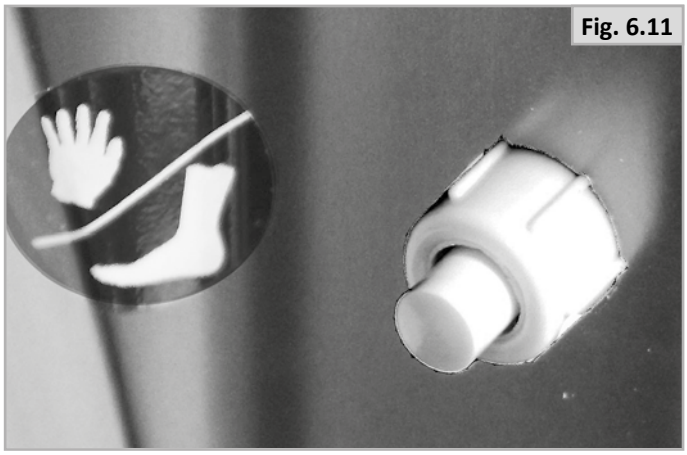
Fig. 6.11

⚠ **WAARSCHUWING!**
Het bedieningssysteem dat werd gebruikt op het moment dat de scootmobiel wordt uitgeschakeld, wordt automatisch geselecteerd wanneer de scootmobiel weer wordt gestart.
Wees voorzichtig wanneer u weer start na een onderbreking in het rijden.
Zorg er altijd voor dat de voetbediening niet gehinderd wordt door bagage, tassen, kleding en dergelijke.

6.4 Richtingsschakelaar

Deze schakelaar wordt gebruikt om te kiezen tussen voorwaarts of achterwaarts rijden, (fig. 6.12).
De richtingsschakelaar wordt altijd gebruikt met een ander bedieningselement, zoals een voetbediening of regelaar op de draaigreep.
Wanneer de achterwaartse rijrichting is geselecteerd, verschijnt er in de lcd-scherm van de Elite² XS – RS - MINI een knipperende pijl (fig. 6.13 - A), of verschijnen in het lcd-scherm van de Elite² Plus oplichtende pijlen (fig. 6.14 - B).

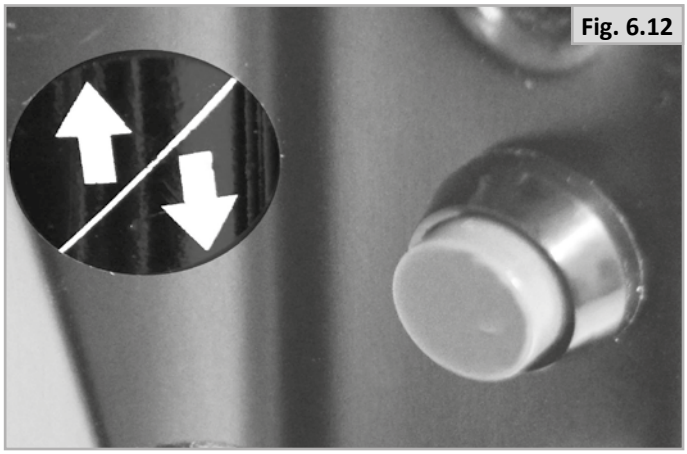
Fig. 6.12

⚠ **WAARSCHUWING!**
- De rijrichting die was geselecteerd op het moment dat de scootmobiel werd uitgeschakeld, wordt automatisch geselecteerd wanneer de scootmobiel weer wordt gestart.
- Wees voorzichtig wanneer u weer start na een onderbreking in het rijden.
- Wees altijd voorzichtig bij het achteruit rijden.
- Breng de scootmobiel altijd tot stilstand voordat u schakelt tussen voorwaarts en achterwaarts rijden.
- Rij niet achterwaarts van een heuvel of helling af, of over een ongelijke ondergrond.
- Ga niet achterwaarts en/of maak geen bocht op een ongelijke ondergrond.
- Ga nooit achterwaarts een blinde hoek om.
- Geef voetgangers altijd voorrang.

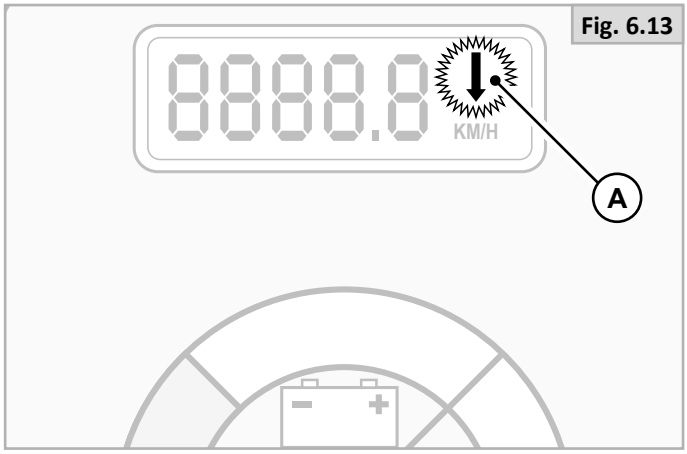

Fig. 6.13

Als u uw hoofd/nek beperkt kunt bewegen bij het achterwaarts rijden:
- Gebruik dan uw spiegels
- Selecteer de laagst mogelijke snelheid.
- Maak geen onverwachte manoeuvres.
- Luister naar wat u om u heen hoort (schreeuwende of rennende kinderen, etc).
- Wees erop voorbereid om meteen te kunnen stoppen.

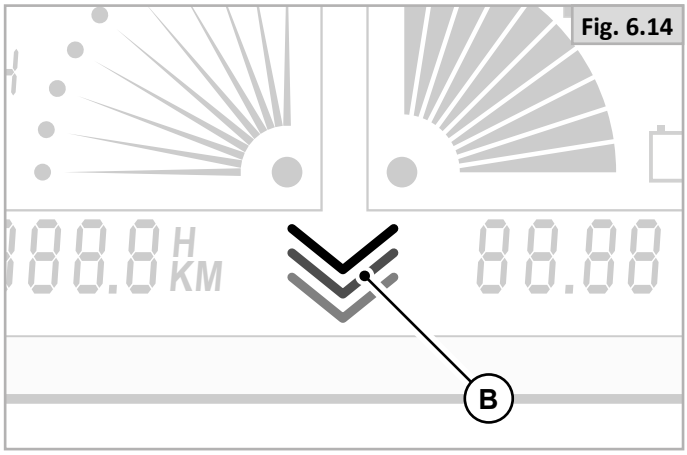

Fig. 6.14

7.0 Accu's, opladen en bereik

7.1 Accu's

Accu’s vormen de krachtbron voor bijna alle moderne mobiliteitsproducten die tegenwoordig verkrijgbaar zijn. Het ontwerp van accu's die in mobiliteitsproducten worden gebruikt is wezenlijk anders dan bijvoorbeeld een accu van een auto. Auto-accu's zijn ontworpen om een grote hoeveelheid stroom te leveren in een korte periode, terwijl mobiliteitsaccu's (doorgaans "deep cycle" accu genoemd), hun vermogen gelijkmatig gedurende een lange tijdsduur afgeven. Derhalve zijn mobiliteitsaccu’s doorgaans duurder, vanwege de lagere productieaantallen en hogere technologische eisen.
Meestal worden twee 12-volt accu's tegelijk gebruikt in een mobiliteitsproduct, wat een totaal vermogen van 24 volt oplevert. De capaciteit van de accu (d.w.z. het beschikbare vermogen) wordt in amps per uur uitgedrukt (bijv. 70 amp/u). Hoe hoger het getal, des te groter de capaciteit en het gewicht van de accu, en mogelijk, hoe groter de afstand die u kunt afleggen. Sunrise Medical levert dit type scooters standaard met onderhoudsvrije accu's.
Dit type accu is een AGM-accu en deze bevindt zich in de accubehuizing. Zoals de naam al aangeeft, is er geen ander onderhoud nodig dan regelmatig laden. U kunt dit soort accu veilig vervoeren, zonder gevaar voor morsen van zuur. **Voorts is het toegestaan deze accu's in vliegtuigen, treinen en schepen te vervoeren.**

⚠ **OPGELET!**

- Plaats nooit auto-accu's in de scooter. Maak uitsluitend gebruik van 'deep cycle' onderhoudsvrije mobiliteitsaccu's.
- Als de accu's op zijn, breng ze dan weg naar het plaatselijke afvalverwerkingspunt.
- Lever de batterijen in bij Sunrise Medical of bij de fabrikant van de batterijen als ze niet langer voldoende opgeladen kunnen worden.
- De accupolen moeten geregeld worden gecontroleerd op tekenen van corrosie. Indien er sprake is van corrosie, maak dan de accupolen volledig schoon en vet ze in met Vaseline. Gebruik geen gewoon vet. Controleer of de accuaansluiting, pool, kabelklem en zichtbare kabel volledig met vaseline bedekt zijn.

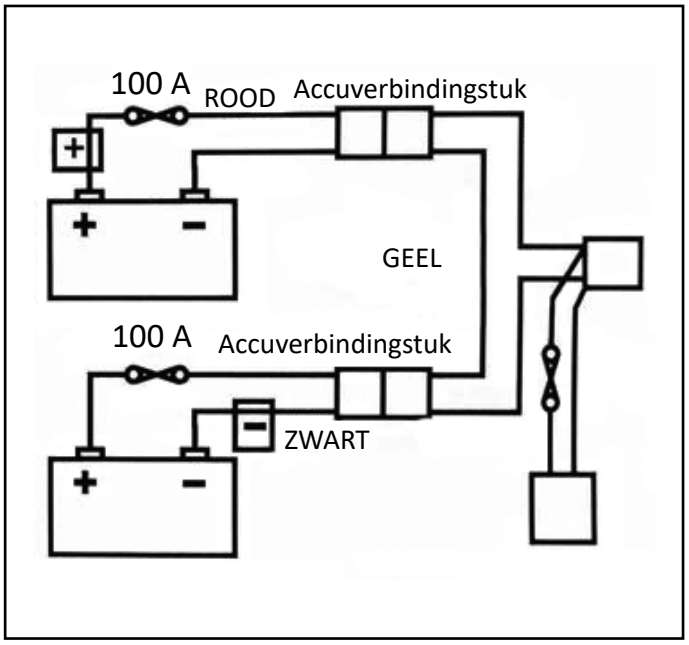

⚠ **GEVAAR!**

- Stel de accu niet bloot aan hitte (open vuur, gasvlammen, etc.).
- Let vooral goed op dat er geen metalen voorwerpen op de accu vallen. Dit kan vonken geven of tot kortsluiting leiden in de accu of andere elektrische onderdelen. Dit kan zelfs tot een explosie leiden. Doe ook alle metalen persoonlijke voorwerpen, zoals ringen en kettingen, af wanneer u met de accu bezig bent.
- "Knoei" of "knutsel" nooit met de accu's. Als u twijfelt over de accu's, neem dan contact op met uw plaatselijke erkende Sunrise Medical dealer.
- Vermijd aanraking met "natte" accu's of met het zuur op beschadigde accu's van het verzegelde type.
- Accuzuur kan verbranding van de huid veroorzaken en tevens schade aan vloeren, meubilair of uw scooter veroorzaken.
- Als er accuzuur met de huid of kleding in contact komt, was deze dan onmiddellijk met water en zeep.
- Als er accuzuur in de ogen komt, spoel uw ogen dan onmiddellijk uit met koud, stromend water gedurende minstens 10 minuten en neem direct contact op met een arts.
- Gemorst zuur kan worden geneutraliseerd met baksoda en water.
- Houd de accu’s altijd rechtop, vooral wanneer u uw scooter vervoert.

Stroomonderbrekers

Er zijn diverse beveiligingssystemen ingebouwd om de elektrische systemen van uw scooter bij kortsluiting te beschermen (fig. 6.1).

1. In de accukast zijn 100 A smeltzekeringen geplaatst om de accu's en bedrading te beschermen.
2. 15A zekeringen voor hulpstroomcircuit voor ondersteunende modules en de stroomvoorziening voor het zitsysteem.

Neem contact op met uw erkende Sunrise Medical dealer om zekeringen te vervangen. Hij kan dan tevens de oorzaak van het doorbranden vaststellen.

7.2 Opladen van accu's:

📖 Acculader: Lees de gebruiksaanwijzing die met de oplader is meegeleverd, zorgvuldig door. De algemene procedures en effecten betreffende interferentie van de scootmobiel en de accu's blijven van kracht.

Onderhoudsschema voor accu's

Hieronder wordt beschreven hoe u voor onderhoudsvrije accu’s kunt zorgen. Dit hebben Sunrise Medical en de accufabrikant samen afgesproken om ervoor te zorgen dat u het beste uit uw accu’s haalt. Als u de accu’s op een andere wijze verzorgt, kan dit resulteren in een lagere dan verwachte prestatie van uw mobiliteitsvoertuig.

- Gebruik uitsluitend een Sunrise Medical oplader die overeen komt met het voertuig dat opgeladen moet worden.
- Laad uw accu's elke nacht op, ongeacht hoeveel u uw rolstoel overdag gebruikt heeft.
- Laad de accu's in een goed geventileerde ruimte op.
- Onderbreek de laadcyclus niet.
- Laat uw rolstoel aan de oplader staan wanneer u hem niet nodig hebt. Dit heeft geen schadelijke gevolgen voor de accu's, zolang de stekker in het stopcontact van het stroomnet zit. Wanneer u de kabel aangesloten laat, maar de stekker uit het stopcontact trekt, zal uw accu uiteindelijk leeg raken.
- Wanneer u uw rolstoel langere tijd niet nodig hebt (langer dan 15 dagen), laad dan de accu's volledig op en ontkoppel vervolgens de hoofdkabel van de accu.
- Wanneer u de accu's onvoldoende oplaadt, kan dit leiden tot een verkleinde actieradius en kortere levensduur van de accu's.
- Laad uw accu’s overdag niet bij. Wacht tot de avond, wanneer een volledige laadcyclus mogelijk is.
- In het algemeen hebben onderhoudsvrije accu's meer tijd nodig om op te laden dan 'natte' loodzuur accu's.
- De accupolen moeten geregeld worden gecontroleerd op tekenen van corrosie. Indien er sprake is van corrosie, maak dan de accupolen volledig schoon en vet ze in met Vaseline. Gebruik geen gewoon vet. Controleer of de accuaansluiting, pool, kabelklem en zichtbare kabel volledig met vaseline bedekt zijn.
- Wanneer u alle bovengenoemde aanwijzingen opvolgt, resulteert dit in een grotere actieradius voor de gebruiker, beter functioneren en langere levensduur van de accu.

Fig. 7.1

7.2.1 Oplaadstopcontact: (Fig. 7.1)

⚠ **WAARSCHUWING!**

- Het oplaadstopcontact mag alleen worden gebruikt om de oplader van de accu te verbinden met de scootmobiel.
- Het oplaadstopcontact mag niet worden gebruikt om stroom te leveren aan andere apparaten.
- Door andere, niet-goedgekeurde elektrische apparatuur hierop aan te sluiten, kan het bedieningssysteem beschadigd worden of EMC-prestatie van de scootmobiel negatief beïnvloed worden.
- Plaats altijd weer de deksel terug over het oplaadstopcontact wanneer de oplader van de accu verwijderd is.

Aansluiten van de accu-oplader

Aansluiten van oplader en opladen
- Schakel de scooter uit (zie 6.1.1)
- Steek de ronde stekker van de acculader in het contact van de lader (zie fig. 7.1).
- Verbind de oplader met het stroomnet door middel van de netwerkstekker en zet de oplader aan.

Meer informatie over de acculader vindt u in de instructies die zijn meegeleverd met de oplader. 🕮 ACCULADER. Het kan tot 12 uur duren voordat de accu's weer volledig zijn opgeladen, afhankelijk van hoe leeg ze waren.

⚠ **GEVAAR!**
- Controleer of de snoer een zodanige plek heeft dat niemand er op staat, over struikelt of op andere wijze schade oploopt.
- Laat de accu niet boven op de oplader staan.
- Laat de oplader niet op een tapijt of andere zachte ondergrond staan. Plaats de oplader altijd op een harde ondergrond.
- Gebruik de oplader niet als deze een harde klap heeft gehad, is gevallen of op andere wijze beschadigd is. Breng de oplader eerst naar een erkende elektricien.
- Plaats de oplader nooit direct boven de accu terwijl deze wordt opgeladen. De gassen uit de accu veroorzaken corrosie en kunnen daardoor de oplader beschadigen.
- Laad nooit een bevroren accu op. Een volledig opgeladen accu zal vrijwel nooit bevriezen, maar de elektrolyten van een lege accu kunnen bevriezen bij een temperatuur van -9° Celsius. Wanneer u vermoedt dat de accu bevroren is, moet deze volledig worden ontdooid alvorens op te laden.
- Ga nooit met de oplader op schoot zitten terwijl u de accu's oplaadt.
- Het is normaal dat de behuizing van de oplader tijdens het opladen heet wordt.
- Haal de oplader niet uit elkaar; laat de oplader uitsluitend repareren door de fabrikant. Onjuiste hermontage kan leiden tot een elektrische schok of brand.
- Haal de oplader uit het stopcontact voordat u onderhoud pleegt of de oplader schoonmaakt. Zo verkleint u het risico om een elektrische schok te krijgen. Het uitzetten van het bedieningssysteem is niet voldoende om het risico te verkleinen.
- Rook niet en vermijd vonken of vlammen in de nabijheid van de accu en oplader.
- Laad de accu's niet buiten op.
- Het wordt aanbevolen een rookmelder te gebruiken in de ruimte waar wordt opgeladen.

Acculader

De externe oplader is ontworpen om twee in serie geplaatste 12 V AGM-accu's (= 24V) op te laden.

De opladers zijn voorzien van veiligheidsfuncties om gevaar of ongelukken te voorkomen. Hierbij kunt u denken aan het verkeerd om plaatsen van de accu's, oververhitting door storingen, of het opladen van accu's met een ander voltage. De meeste opladers zijn dubbel geïsoleerd en hoeven niet te worden geaard. Sommige grotere maten kunnen wel elektrisch geaard zijn; dit wordt duidelijk op het label aangegeven.

Indien uw oplader bedoeld is voor gebruik in continentaal Europa, beschikt hij over een stekker met twee polen en heeft geen zekering. In dat geval bevindt de zekering zich in het bedieningspaneel van de oplader.

Specifieke informatie voor het land: GROOT-BRITTANNIË

De stekkers met drie pinnen (voor de Britse markt) bevatten een vervangbare zekering. Op het etiket van de oplader staat het aantal ampère van deze zekering.

⚠ **GEVAAR!**
- Vervang een kapotte zekering - zoals bij alle elektrisch aangedreven apparaten - altijd door een zekering van hetzelfde soort en maat, zoals gespecificeerd.
- Het plaatsen van een ander soort zekering kan leiden tot een grotere kans op brand, schade aan de oplader, of de oplader functioneert niet meer.

7.3 Het bereik van uw voertuig:

Kijk voor energieverbruik (maximale actieradius) in de tabellen met specificatie achterin deze handleiding.

De meeste fabrikanten van mobiliteitsproducten vermelden het bereik van hun voertuigen in de verkoopliteratuur of de handleiding. Het vermelde bereik verschilt soms per fabrikant, zelfs als de accumaat dezelfde is. Sunrise Medical meet het bereik van zijn voertuigen op consistente en uniforme wijze, maar er doen zich altijd variaties voor door effectiviteit van de motor en het totale gewicht van de rolstoel.

Het bereik is berekend volgens I.S.O. Standaard 7176, Deel 4: "energieverbruik van elektrische rolstoelen en scooters voor de bepaling van de theoretische maximumafstand".

Deze test wordt uitgevoerd in gecontroleerde condities met nieuwe, volledig opgeladen accu's op een vlakke testondergrond en een gebruikersgewicht van 100 kg. De verstrekte cijfers voor het bereik moeten beschouwd worden als een theoretisch maximum en kunnen teruglopen als een van de volgende omstandigheden of een combinatie daarvan zich voordoet:

- Gebruiker is zwaarder dan 100 kg.
- Accu’s met een leeftijd en conditie die niet perfect zijn.
- Het terrein is zwaar door bijvoorbeeld heuvels, modderige grond, grind, gras, sneeuw of ijs.
- De stoepenklimmer wordt geregeld gebruikt.
- De omgevingstemperatuur is zeer warm of zeer koud.
- Onjuiste bandenspanning bij één of meer banden.
- Vaak starten en stoppen.
- Binnenshuis kan hoogpolig tapijt het bereik ook beïnvloeden.
- Gebruik van aanvullende opties die eveneens stroom verbruiken, zoals verlichting, actuators enzovoorts.

Elk Sunrise Medical product is uitgerust met een dusdanige maat accu dat deze voldoende vermogen heeft voor de leefwijze van de meeste gebruikers.

7.4 Garantie op de accu's:

De garantie op de accu's is afhankelijk van de termijn zoals bepaald door de fabrikant. Voor de meeste garantievoorwaarden geldt echter een gebruik- en slijtageclausule. Als uw accu na 6 maanden versleten is, is het niet mogelijk onder de garantiebepalingen een nieuwe accu te verkrijgen.

7.5 Verwijderen accu:

Vervanging en onderhoud van accu's moet door een gekwalificeerde specialist worden uitgevoerd.

Neem bij storing in de accu’s contact op met uw dealer.

⚠ **GEVAAR!**
Probeer niet zonder toezicht van opgeleid en gekwalificeerd personeel de accu's te vervangen of te onderhouden.

1. Verwijder de stoel (fig. 7.2 - 7.3)
2. Verwijder het elastiekje en til de accubehuizing op (fig. 7.4).
3. Trek de plastic stekkers van de accu uit elkaar, (fig. 7.5).
4. Verwijder de borgstang van de accu's door één klem eruit te trekken en de stang door het gat te laten glijden (fig. 7.6).
   OPMERKING: Er zijn twee gaten voor deze stang, onthoud in welke positie de stang zich bevond en plaats hem in dezelfde positie terug.
5. Als u de accu's of de accukabels wilt vervangen, trek dan de doppen van de accupolen af, en koppel de accupolen los met behulp van een 11 mm sleutel (fig. 7.7). Plaats de plastic beschermdoppen terug op de accupolen nadat u de accu's hebt teruggeplaatst.
6. Buig door uw knieën met de accu midden voor u. Laat uw onderarmen op uw knieën liggen ter ondersteuning.
7. Pak het handvat van de accu met beide handen vast.
8. Til de accu omhoog door uw benen te strekken, waarbij u uw rug recht houdt.
9. Zet de accu op een veilige plek neer. Houd uw rug recht en uw knieën gebogen wanneer u de accu neerzet.

OPMERKING: Als de accu's worden vervangen door accu's van een andere maat, kan het nodig zijn de hoogte van de borgstang aan te passen aan deze nieuwe accu's. Mogelijk moet ook een schuimplakstrip worden gebruikt om speling aan de zijkanten te voorkomen. Knip de strip op de gewenste lengte. Plak meerdere strips over elkaar heen als u meer volume nodig hebt.

7.6 Afkoppelen van accu's voor luchttransport.

De accu's bevinden zich in de rij-eenheid onder de accubehuizing (zie afbeeldingen 7.4 en 7.5).

Fig. 7.2

Fig. 7.3

Fig. 7.4

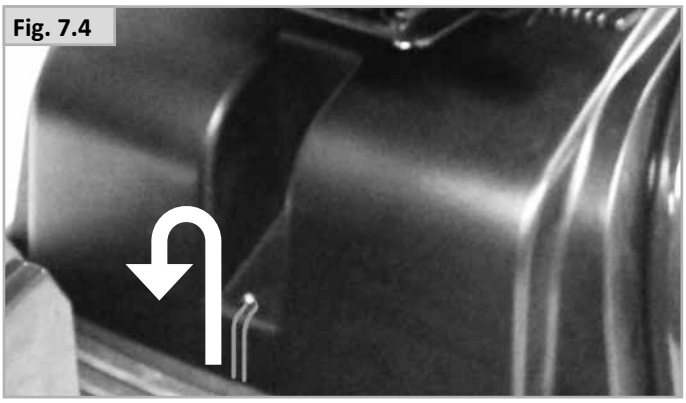

Fig. 7.5

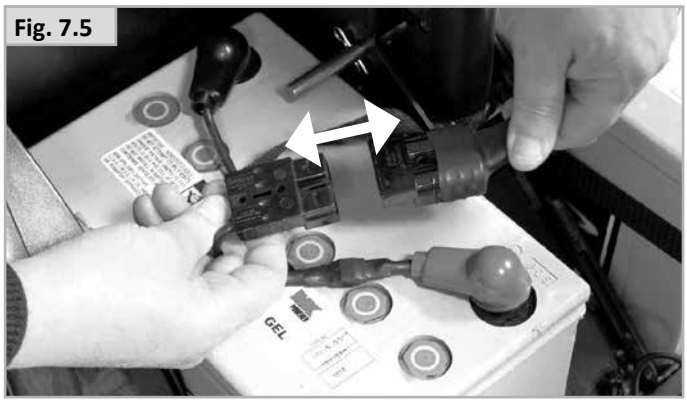

Fig. 7.6

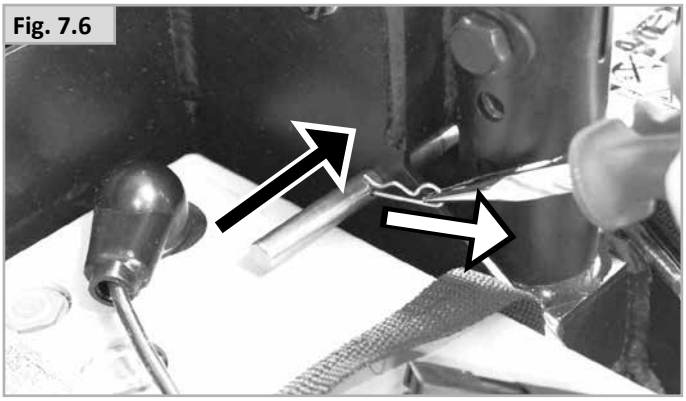

Fig. 7.7

8.0 Vervoer

8.1 Transport in voertuigen:

Deze scooter is niet geschikt om als stoel in een voertuig te gebruiken.

Heeft geen crashtest ondergaan

GEVAAR!

Een in een voertuig vastgezette scootmobiel biedt niet dezelfde veiligheid als een normale stoel en veiligheidssysteem in dat voertuig. Sunrise adviseert altijd om de rolstoelgebruiker over te brengen naar een stoel van het voertuig.

8.2 Gebruik van uw scootmobiel in de trein:

Als u uw scootmobiel in de trein wilt meenemen, adviseren we vooraf contact op te nemen met de treinexploitant wanneer u uw reis plant. In treinwagons is 'rolstoelruimte' aanwezig waar u tijdens de reis op uw scootmobiel kunt zitten. Merk op dat de totale lengte van uw scootmobiel misschien groter is dan de beschikbare lengte van de 'rolstoelruimte' in de treinwagon.
Wanneer u uw reis plant, moet u navragen bij de treinexploitant of er geschikte toegangsmogelijkheden beschikbaar zijn om in de treinwagon te komen, of er voldoende 'rolstoelruimte' is bij het opstappen in en uitstappen uit de trein en of er geschikte toegang is tot de perrons. We adviseren u na te vragen bij de treinexploitant of: de toegangsmogelijkheden om aan boord te komen geschikt zijn voor het totale gewicht van de scootmobiel en de gebruiker, of de helling van deze toegang niet groter is dan de maximaal veilig toelaatbare helling die de scootmobiel kan rijden, of er geen opstappen of drempels zijn die hoger zijn dan de maximale hoogte die de scootmobiel kan overwinnen, of er voldoende draairuimte is binnen het toegangsgebied naar de trein en in de trein.
De meeste treinexploitanten zullen u assisteren mits u vooraf afspraken hebt gemaakt. We adviseren u uw gebruikershandleiding bij de hand te hebben wanneer u uw reis plant en contact met de treinexploitant opneemt.

8.3 Overige vereisten voor transport:

De scootmobiel mag als bagage over de weg, per spoor, over zee of door de lucht worden vervoerd.
Neem voordat u op reis gaat contact op met de vervoersmaatschappij of de reisorganisatie. Mogelijk wordt u gevraagd om informatie te geven over de scootmobiel, zoals het gewicht en de afmetingen. Deze informatie kunt u vinden in hoofdstuk 12.0 in de tabellen van de verschillende modellen.

Als de scootmobiel per vliegtuig wordt vervoerd, moeten de accu's mogelijk verwijderd worden, omdat de meegeleverde accu's niet zijn goedgekeurd door de IATA. Uw dealer kan accu's leveren die door de IATA goedgekeurd zijn.

Als de scootmobiel als bagage over de weg wordt vervoerd, kan het nodig zijn hem vast te zetten om te voorkomen dat hij bij een plotselinge stop tegen andere passagiers in het voertuig botst; of hij moet in de bagageruimte worden geplaatst. Uw scootmobiel kan worden vastgezet door geschikte spanbanden te bevestigen aan de volledige bumper of het wiel aan de voorzijde, en de achterbumpers, zoals in de onderstaande afbeelding wordt getoond.

WAARSCHUWING!

Blijf niet op uw scootmobiel zitten wanneer deze als bagage wordt vervoerd.

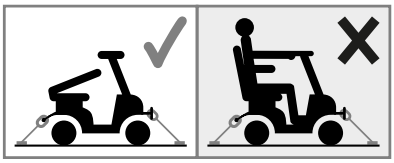

9.0 Onderhoud en reiniging

De levensduur van de scootmobiel is afhankelijk van goed onderhoud.
Voor informatie over specifieke instellingen, onderhoud en reparaties kunt u contact opnemen met uw erkende Sunrise dealer. Zorg ervoor dat u altijd het model, het productiejaar en het identificatienummer noemt wanneer u contact opneemt met uw dealer. (Deze informatie staat vermeld op het identificatieplaatje op de scootmobiel.)

⚠ **OPGELET!**

De scootmobiel moet jaarlijks, of bij intensief gebruik halfjaarlijks, door een erkende Sunrise dealer worden onderhouden. Neem voor een overzicht van erkende dealers in uw omgeving contact op met de Sunrise Medical klantenservice.
Op de binnenzijde van de voorpagina van dit boekje staan de contactgegevens van uw lokale Sunrise Medical servicecentrum vermeld.
Op de achterkant staan nationale en internationale websites vermeld.

9.1 Onderhoud

⚠ **WAARSCHUWING!**

- Losse bevestigingen moeten opnieuw volgens de installatie-instructies worden vastgedraaid.
  Gebruik (tenzij anders vermeld) de onderstaande tabel voor de benodigde draaikracht.

Gids vereiste draaikracht (torques)	
M4	3,0 Nm
M5	5,9 Nm
M6	10 Nm
M8	25 Nm
M10	48 Nm
M12	84 Nm

  Opmerking: Het is noodzakelijk om hierbij een momentsleutel te gebruiken.
- Wanneer er een los of kapot onderdeel wordt aangetroffen, gebruik de scootmobiel dan niet langer en neem contact op met uw erkende Sunrise Medical leverancier voor vervanging.

⚠ **WAARSCHUWING!**

- Als u twijfelt over de functievereisten van uw scootmobiel, kunt u contact opnemen met uw erkende Sunrise Medical dealer.
- Controleer altijd eerst of de scootmobiel correct functioneert nadat er onderhoud of reparaties hebben plaatsgevonden.
- Bij vervanging van bevestigingsmateriaal moet altijd van exact dezelfde producten gebruikgemaakt worden en moeten dezelfde lengte, de trekkracht en materialen worden gebruikt.
- Zorg ervoor dat bij vervanging van zelfborgende moeren, of moeren/bouten bevestigd met een schroefdraadborgingsmiddel, weer een gepast schroefdraadborgingsmiddel op de bevestiging wordt aangebracht.

Dagelijkse controle

Controleer dagelijks, voor gebruik van de rolstoel, de onderdelen zoals vermeld op de checklist in hoofdstuk 5.1.

Wekelijkse controles

Controleer wekelijks, voor gebruik van de rolstoel, de onderdelen zoals hieronder vermeld.

Controleer de parkeerrem:
Deze test moet op een vlakke ondergrond worden uitgevoerd met minstens één meter vrije ruimte rondom de scooter.
- Schakel het bedieningssysteem in.
- Controleer of the accuspanningsmeter aanstaat, of langzaam knippert, na één seconde.
- Duw de wigwag- of bedieningshendel langzaam naar voren totdat u hoort dat de parkeerremmen functioneren.
- De stoel kan wellicht in beweging komen.
- Laat de bedieningshendel meteen los. U moet binnen enkele seconden kunnen horen of de parkeerrem functioneert (u hoort een klik).
- Herhaal de test nog drie maal, waarbij u de bedieningshendel langzaam naar achteren, links en rechts duwt.

Controleer de aansluitingen & kabels:
- Controleer alle kabels of ze niet loshangen en of ze goed aan de scooter zijn vastgemaakt.
- Controleer alle kabels en verbindingsstukken op mogelijke beschadigingen.

Controleer de bediening:
- Controleer of alle onderdelen van de wigwag of de hendel aan de zijkant goed zijn vastgemaakt.

Controleer de bediening:
- Schakel de scooter in - Gaan de lampjes knipperen? Dit duidt op een storing in het elektrische circuit. Zie hoofdstuk 9 voor eenvoudige probleemoplossing.
- Controleer alle elektrische accessoires, zoals verlichting en richtingaanwijzers om te zien of deze correct functioneren.
- Probeer alle rijprofielen om te controleren of de scooter hetzelfde functioneert als voorheen.

WAARSCHUWING!

- Als u twijfelt over de functievereisten van uw scootmobiel, kunt u contact opnemen met uw erkende Sunrise Medical dealer.
- Controleer altijd eerst of de scootmobiel correct functioneert nadat er onderhoud of reparaties hebben plaatsgevonden.
- Een volledige controle, veiligheidscontrole en servicebeurt dient uitgevoerd te worden door een erkende Sunrise Medical dealer.
- Bij vervanging van bevestigingsmateriaal moet altijd van exact dezelfde producten gebruikgemaakt worden en moeten dezelfde lengte, de trekkracht en materialen worden gebruikt.
- Zorg ervoor dat bij vervanging van zelfborgende moeren, of moeren/bouten bevestigd met een schroefdraadborgingsmiddel, weer een gepast schroefdraadborgingsmiddel op de bevestiging wordt aangebracht.
- Controleer of alle Velcro klittenbandbeveiligingen goed vastgeplakt zitten nadat ze op elkaar zijn gedrukt.
- Zorg ervoor dat vuil, zoals pluizen, haar en dergelijke van het klittenband wordt verwijderd. Hierdoor kan de plakkracht van het klittenband afnemen.

Maandelijkse controle:

Voer maandelijks, voor gebruik van de rolstoel, de controle uit zoals hieronder wordt vermeld.

- Alle bevestigingen maandelijks te controleren op slijtage, zoals losse bouten of kapotte onderdelen.
- Controleer maandelijks alle banden op rafels, gescheurde naden of andere aanwijzingen van overmatige slijtage. Gebruik de borstgordel niet indien slijtage wordt geconstateerd.

9.2 Onderhoud banden en bandenspanning

9.2.1 Bandenspanning

OPGELET!

Als uw scooter is uitgerust met luchtbanden, is het van belang dat u geregeld de bandenspanning controleert en de banden op slijtage controleert.
In hoofdstuk 12.0 staan de maximale bandenspanningen vermeld. Kijk bij twijfel naar de markering op de zijkant van de scooterband voor richtlijnen.

OPMERKING: Het is belangrijk dat de aandrijfwielen als paar op gelijke spanning zijn. Dit geldt ook voor de achterwielen. Een handbediende fietspomp biedt de veiligste methode om de banden op te pompen. De bandenspanning kan worden gecontroleerd met een luchtdrukmeter in een garage of benzinestation.

GEVAAR!

- Pomp de banden niet harder op dan de maximaal toegestane druk.
- Gebruik altijd een handbediende fietspomp.
- Gebruik nooit de luchtpomp bij een benzinestation of garage.
- De banden moeten volledig leeg zijn voordat ze gerepareerd kunnen worden.

9.2.2 Slijtage banden

Wanneer de banden op slijtage worden gecontroleerd, kijk dan vooral naar schuurplekken, inkepingen en een verminderd profiel. De banden moeten worden vervangen wanneer het profiel niet meer op het hele oppervlakte van het wiel te zien is.

9.3 Verwijderen wielen

⚠ **WAARSCHUWING!**

- Het is doorgaans niet praktisch om een lekke band te repareren op de plaats waar de band lek raakte. Sunrise Medical adviseert of om direct een servicemonteur te bellen voor assistentie om de scootmobiel te verwijderen, ofwel om assistentie te vragen om de scootmobiel naar een veilige plaats te brengen, waarna de erkende onderhoudsmonteur de scootmobiel op een later tijdstip kan ophalen.
- Als u twijfelt over de benodigde service van uw scootmobiel, kunt u contact opnemen met uw erkende Sunrise Medical dealer.
- Doe niets waarvan u niet zeker bent.
- De scootmobiel moet in de rij-mode staan, met de stroom uitgeschakeld en de sleutel verwijderd, voordat u een wiel van de grond krikt.
- Krik nooit meer dan één wiel tegelijk van de grond.

OPMERKING: Voer de volgende procedures in omgekeerde volgorde uit om de wielen weer te monteren, tenzij anders wordt aangegeven.

9.3.1 Elite² XS RS 3-wielige scootmobiel, verwijdering voorwiel

- Til het voorwiel op door een krik te plaatsen onder de betreffende aangegeven punten, (fig. 9.1).
- Zet massieve blokken onder de scootmobiel nadat deze is opgetild, om de stabiliteit te vergroten en als extra borg mocht de krik losschieten, (fig. 9.11).
- Gebruik een 4 mm inbussleutel om de ankerbout van de rem te verwijderen (fig. 9.3).
- Verwijder de remkabel uit de buitenste bus, door de geribbelde ring te draaien, totdat de sleuven op één lijn liggen, (fig. 9.3).
- Til de remnippel uit de actuatorarm van de rem, (fig. 9.4).
- Gebruik een 19 mm dopsleutel en een 10 mm inbussleutel om de bout los te draaien, (fig. 9.5).
- Trek langzaam de asbout weg, (fig. 9.6).
- Eerst vallen de pasringen eruit, (fig. 9.7).
- Til hierna het remsysteem weg van de naaf (fig. 9.8).
- De pasring valt eruit, (fig. 9.9).
- Verwijder nu het voorwiel, (fig. 9.10).

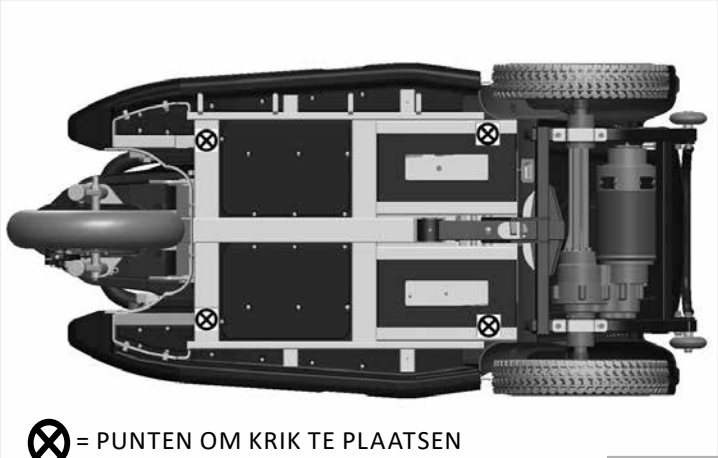

Fig. 9.1

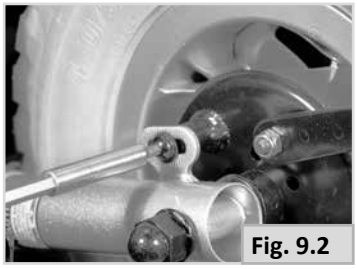
Fig. 9.2

Fig. 9.6

Fig. 9.3

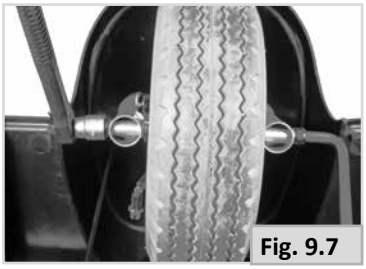
Fig. 9.7

Fig. 9.4

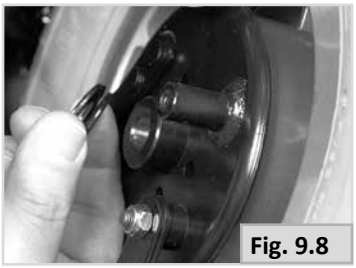
Fig. 9.8

Fig. 9.5

Fig. 9.9

Fig. 9.10

9.3.2 Elite² Plus 3-wielige scootmobiel, verwijdering voorwiel

- Til het voorwiel op door een krik te plaatsen onder de betreffende aangegeven punten, (fig. 9.1).
- Zet massieve blokken onder de scootmobiel nadat deze is opgetild, om de stabiliteit te vergroten en als extra borg mocht de krik losschieten, (fig. 9.11).
- Gebruik een 5 mm inbussleutel om de twee ankerbouten van de schijfrem te verwijderen (fig. 9.12).
- Til voorzichtig de beugel van de schijfrem eraf (fig. 9.13).
- Gebruik een 10 mm inbussleutel (fig. 9.14), en een 19mm dopsleutel, (fig. 9.15), om de asbout te verwijderen.
- Trek de asbout langzaam terug door de voorvork.
  OPMERKING: soms moet u zachtjes op de asbout tikken om hem los te krijgen.
- Verwijder de grote pasring, (fig. 9.16).
- Verwijder de kleine pasring, (fig. 9.17).
- Trek de asbout eruit, (fig. 9.18).
- Til voorzichtig het voorwiel weg, (fig. 9.19).

9.3.3 Elite² XS RS Verwijdering achterwiel

- Gebruik een platte schroevendraaier en haal voorzichtig de dop van de naaf af, (fig. 9.20).
- Terwijl het wiel nog op de grond staat, maakt u de bout van de naaf los met een 19 mm dopsleutel, maar maak de bout niet helemaal los: geef hem slechts twee slagen (fig. 9.21).
- Krik het achterwiel op waarbij u de krik onder de aangegeven punten zet, en plaats vervolgens blokken (fig. 9.22).
- Maak hierna de bout met een dopsleutel helemaal los.
- Verwijder de bout en de stelring, (fig. 9.23).
- Verwijder voorzichtig het wiel, (fig. 9.24).
- Verwijder de schroef uit de kolom en bewaar hem op een veilige plaats, (fig. 9.25).

Fig. 9.11

Fig. 9.12

Fig. 9.13

Fig. 9.14

Fig. 9.15

Fig. 9.16

Fig. 9.17

Fig. 9.18

Fig. 9.19

Fig. 9.20

Fig. 9.21

Fig. 9.22

Fig. 9.23

Fig. 9.24

Fig. 9.25

9.3.4 Elite² Plus Verwijdering achterwiel

- Gebruik een platte schroevendraaier en haal voorzichtig de dop van de naaf af, (fig. 9.26).
- Terwijl het wiel nog op de grond staat, maakt u de 4 schroeven van de velg los met een 6 mm inbussleutel, maar maak de schroeven niet helemaal los: geef ze slechts twee slagen (fig. 9.27).
- Krik het achterwiel op waarbij u de krik onder de aangegeven punten zet, en plaats vervolgens blokken (fig. 9.28).
- Gebruik de inbussleutel om de schroeven helemaal los te draaien.
- Verwijder de schroeven en de stelringen, (fig. 9.29).
- Verwijder voorzichtig het wiel, (fig. 9.30).
- Verwijder de naaf niet uit de schacht, (fig. 9.31).

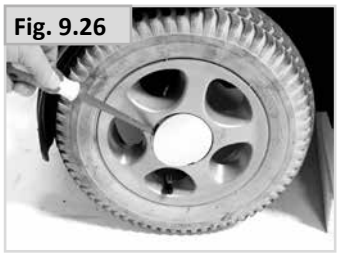
Fig. 9.26

Fig. 9.27

Fig. 9.28

Fig. 9.29

Fig. 9.30

Fig. 9.31

9.4 Verwisselen van de binnenbanden (bij alle wielen)

- Laat alle lucht uit het wiel lopen door met een kleine schroevendraaier tegen het ventiel te drukken en in het wiel te knijpen (Fig. 9.32 - 9.33).
- Gebruik een 6mm inbussleutel om de VIJF schroeven van de hoepel los te maken, (Fig. 9.34).
- Til de buitenste velg eraf (fig. 9.35).
- Til de band uit de binnenste velg, (fig. 9.36).
- Houd de binnenband voorzichtig vast, achter het ventiel.
- Haal de binnenband voorzichtig uit de band, (Fig. 9.37).

OPMERKING: Massieve banden zijn chemisch verbonden met de wielvelgen. Een massieve band moet daarom in zijn geheel worden vervangen.

Terugplaatsen:

- Plaats de binnenband in de buitenband en laat deze rusten op de buitenste rand.
- Plaats het ventiel in de uitsparing op de velg, (fig. 9.38).
- Daarbij moet het ventiel naar buiten wijzen, (Fig. 9.38).
- Plaats de binnenring over de band, binnenband en buitenring.
- Plaats daarbij de uitsparing voor het ventiel over het ventiel. De uitsparingen in de binnen- en buitenring en het ventiel moeten overeenkomen, (Fig. 9.38).
- Controleer of de moeren in lijn zijn op beide ringen.
- Draai de schroeven gelijkmatig aan in de getoonde volgorde. Ga één keer rond waarbij u ze nog niet helemaal strak aandraait. Ga daarna nog een keer rond, waarbij u de schroeven strak aandraait. Pas op dat u niet in de band prikt, (Fig. 9.39).
- Pomp de band langzaam op tot de juiste spanning.

⚠ **WAARSCHUWING!**

Gebruik geen hogedruk luchtpompsystemen, zoals in garages worden gebruikt, om de banden van de scootmobiel op te pompen.
Gebruik altijd een nieuwe binnenband.

Fig. 9.32

Fig. 9.33

Fig. 9.34

Fig. 9.35

Fig. 9.36

Fig. 9.37

Fig. 9.38

Fig. 9.39

Onderhouds- en inspectieschema	Dagelijks	Wekelijks	Per kwartaal	Halfjaarlijks	Jaarlijks
Controleer de accuspanningsmeter en laad indien nodig de accu's op.	●				
Controleer of de bedieningshendels op de stuurkolom niet verbogen of beschadigd zijn.	●				
Controleer of alle losse onderdelen goed zijn bevestigd.	●				
Controleer de heupgordel op slijtage en controleer of de gesp goed functioneert.	●				
Controleer of de parkeerrem aan en uit 'klikt'.		●			
Controleer de banden en pomp ze op als het nodig is.		●			
Controleer of alle zichtbare bouten en moeren strak aangedraaid zijn.		●			
Controleer of alle kabels en verbindingsstukken in goede conditie zijn, op een nette manier zijn bevestigd en niet in de weg hangen.		●			
Maak de scootmobiel en de bekleding geregeld schoon.		●			
Controle accupolen - Verwijder corrosie en smeer in met vaseline.			●		
Controleer bekleding, zitting, hoofdsteun, armsteunen op slijtage.				●	
Een volledige controle, veiligheidscontrole en servicebeurt dient uitgevoerd te worden door een erkende Sunrise Medical dealer.					●

9.5 Onderhoud van verlichting:

⚠ **GEVAAR!**

Het onderhoud van verlichting en knipperlichten is een taak waarbij de veiligheid in geding kan komen. Als er sprake is van een storing in de verlichting en/of richtingaanwijzers van uw rolstoel, neem dan contact op met uw erkende Sunrise Medical dealer.
Alle verlichting en richtingaanwijzers bestaan uit de modernste LED-verlichting met laag energieverbruik; het zijn units die geen onderhoud vereisen. Er worden geen gloeilampen gebruikt. De units zijn zeer betrouwbaar; hierdoor is het onwaarschijnlijk dat ze, bij normaal gebruik, storing vertonen of het niet meer doen. Als een lamp het niet meer doet (mogelijk als gevolg van een botsing), moet de hele lichtunit die beschadigd is, worden vervangen. De afzonderlijke LED-lampjes kunnen niet worden vervangen.

⚠ **OPGELET!**

- Gebruik uitsluitend door Sunrise Medical goedgekeurde onderdelen
- Alle verlichtingscircuits zijn elektronisch beveiligd. Wanneer er kortsluiting ontstaat, wordt de stroomtoevoer tot een veilig niveau beperkt. Wanneer de storing is opgeheven, wordt het bedieningssysteem automatisch hersteld door middel van een "reset".

9.6 Reiniging en desinfectie

De scootmobiel moet een maal per week met een vochtige, maar niet natte, doek worden afgenomen. Stof en vuil dat zich rond de motoren heeft verzameld, moet worden weggeblazen of weggeveegd.

⚠ **OPGELET!**

Zorg ervoor dat u alle onderdelen van uw scootmobiel afdroogt als deze nat of vochtig zijn geworden door het schoonmaken, of wanneer de scootmobiel is gebruikt in een natte of vochtige omgeving.

⚠ **GEVAAR!**

Als de scootmobiel door meerdere personen wordt gebruikt, is het belangrijk dat de scootmobiel grondig wordt gereinigd om kruisinfectie te voorkomen.

Hygiënemaatregelen bij hergebruik:

Voordat de rolstoel door een nieuwe gebruiker in gebruik genomen wordt, moet de stoel zorgvuldig worden voorbereid. Alle oppervlaktes waarmee de gebruiker in aanraking komt, moeten behandeld worden met een desinfecterende spray.

Hiertoe moet u een desinfectiemiddel gebruiken dat in uw land is toegestaan/wordt geadviseerd voor snelle, op alcohol gebaseerde ontsmetting van medische producten en medische hulpmiddelen die snel gedesinfecteerd moeten worden.

Houd u aan de gebruiksaanwijzing van de fabrikant van het desinfecterende middel.

Over het algemeen kan op de naden van de rolstoel geen volledige ontsmetting worden gegarandeerd. We adviseren zitting- en rugbanden (slings) te verwijderen volgens de voor u geldende wetgeving inzake infectiebescherming om microbacteriële bestemming met actieve agentia te voorkomen.

⚠ **OPGELET!**

- Gebruik geen oplosmiddelen, bleekmiddelen, schuurmiddelen, synthetische wasmiddelen, was-poetsmiddel of spuitbussen.
- Ontsmettingsmiddelen kunnen verdund worden volgens instructie van de fabrikant.
- Spoel de oppervlaktes daarna goed af met schoon water en droog ze zorgvuldig.
- Reinig uw scootmobiel nooit met een tuinslang of hogedrukreiniger.

⚠ **WAARSCHUWING!**

- Lees altijd eerst het etiket van professionele reinigingsmiddelen of schoonmaakmiddelen voor huishoudelijk gebruik.
- Volg de gebruiksaanwijzing nauwkeurig op.

Reiniging van de bediening: & Bediening

Als de bediening van uw scooter vuil is geworden, kan dit met een vochtige doek met een verdund desinfecterend middel worden afgenomen.

9.7 Middellange tot lange opslag:

Wanneer u uw scootmobiel voor langere tijd (langer dan één week) niet gebruikt, volg dan deze eenvoudige aanwijzingen op:

- Laad de scooter gedurende minstens 24 uur volledig op.
- Koppel de oplader af.
- Ontkoppel de accu's.

⚠ **WAARSCHUWING!**

Berg uw scooter nooit op:

- in de nabijheid van een warmtebron,
- In direct zonlicht, want voortdurende blootstelling aan uv-stralen kan plastic en schuimonderdelen, zoals panelen, handgrepen, enz. verzwakken en etiketten doen vervagen.
- in een vochtige omgeving,
- in een koude omgeving,
- met de accu's/accubehuizing aangekoppeld (zelfs als de controller of bediening is uitgeschakeld).

Door alle bovengenoemde dingen te vermijden, wordt het ontladen van de 'deep cycle' accu geminimaliseerd, waardoor de levensduur van de accu wordt verlengd.
Wanneer u de scooter weer in gebruik wilt nemen, koppelt u de accu's/accubehuizing aan, en laad voor gebruik de accu's minstens 24 uur ononderbroken op.

9.8 Condities voor opslag; temperatuur en vochtigheid:

Opslagtemperatuur: Min: -25 °C, (-40 °C zonder accu's) Max: 50°C.
Relatieve vochtigheid (geen condensatie): Min: 5% Max: 95%.

10.0 Oplossen van problemen

Als de scooter niet naar behoren functioneert, controleer dan de volgende punten:

- Controleer of de accu's opgeladen zijn.
- Zet de scooter uit en dan weer aan.
- Controleer of alle accustekkers goed op de juiste plaats vastzitten.
- Controleer of de vrijloophendel in de positie RIJDEN staat.
- Controleer de positie van de snelheidsregelaar.

Fig. 10.1

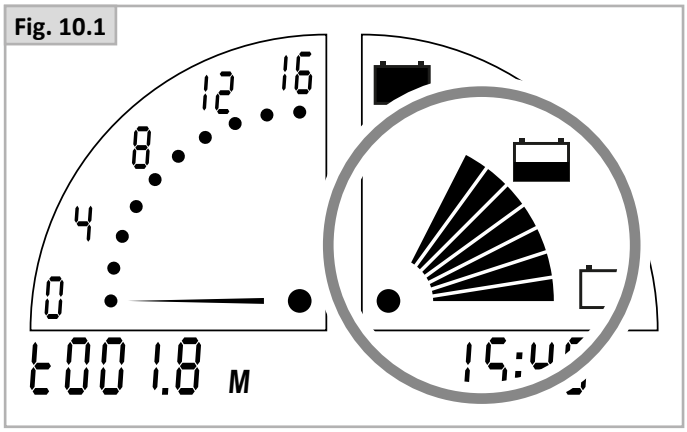

Fig. 10.2

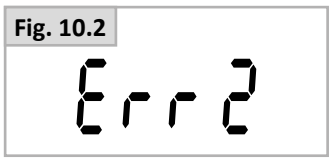

Fig. 10.3

10.1 Elite² Plus scherm

(Fig. 10.1)
Neem altijd contact op met uw erkende Sunrise Medical dealer wanneer het scherm van uw scootmobiel een diagnostische fout heeft aangegeven.

Elite² PLUS Storing - De accumeter toont de status van het bedieningssysteem en de afbeelding van de fout.

De accumeter brandt
Dit betekent dat alles in orde is.

De accumeter knippert langzaam
Alles functioneert goed, maar de accu's moeten zo snel mogelijk opgeladen worden.

De accumeter gaat sneller knipperen
De accu's van de scootmobiel worden opgeladen. U kunt niet wegrijden voordat de oplader afgekoppeld is en u het bedieningssysteem heeft uitgezet en weer aangezet.

De accumeter knippert snel
De veiligheidschakelingen zijn in werking getreden en hebben verhinderd dat de scootmobiel in beweging werd gebracht. Hiermee wordt aangegeven dat er een storing in het elektronische systeem van de scooter is aangetroffen.

- Schakel de scootmobiel uit.
- Controleer of alle schakelaars en stopcontacten goed zijn aangesloten.
- Controleer de accu.
- Als u het probleem niet kunt vinden, probeer het dan met behulp van de zelfhulphandleiding op de volgende bladzijde.
- Start de scootmobiel weer en probeer te rijden met de scootmobiel.
- Als de veiligheidsschakelingen weer aangaan, schakel dan de scootmobiel uit en probeer de scootmobiel niet weer te gebruiken.
- Neem contact op met uw plaatselijke erkende dealer van Sunrise Medical.

10.2 Elite² XS scherm

Neem altijd contact op met uw erkende Sunrise Medical dealer wanneer het scherm van uw scootmobiel een diagnostische fout heeft aangegeven.

Elite² XS,RS Storing - In het LDC-scherm wordt een nummer weergegeven (fig. 10.2).

Wanneer er een storing in het remsysteem is (4 balkjes), wordt in het scherm het woord **“brake”** getoond en de claxon klinkt (fig. 10.3).

De schermen hierboven geven aan dat de veiligheidsonderbrekingen in het bedieningssysteem in werking zijn getreden en dat het bedieningssysteem de scootmobiel niet in beweging kon zetten.

Hiermee wordt aangegeven dat er een storing in het elektronische systeem van de scooter is aangetroffen.

- Schakel de scootmobiel uit.
- Controleer of alle schakelaars en stopcontacten goed zijn aangesloten.
- Controleer de accu.
- Als u het probleem niet kunt vinden, probeer het dan met behulp van de zelfhulphandleiding op de volgende bladzijde.
- Start de scootmobiel weer en probeer te rijden met de scootmobiel.
- Als de veiligheidsschakelingen weer aangaan, schakel dan de scootmobiel uit en probeer de scootmobiel niet weer te gebruiken.
- Neem contact op met uw plaatselijke erkende dealer van Sunrise Medical.

OPMERKING: Wanneer de scootmobiel vanuit een warme binnenomgeving naar een zeer koude buitenomgeving wordt gebracht, kan het scherm even beslaan. Dit kan geen kwaad en het gaat snel over.

10.3 Storingscode en mogelijke oorzaak

Fig. 10.4

Elite² Plus	Elite² XS	
	Err 10	**Er werd een te hoog voltage geleverd aan het bedieningssysteem.** *Controleer de verbindingen met de accu.* *Controleer of de juiste acculader werd gebruikt en of hij op de goede manier wordt gebruikt.*
	Err 9	**Er is een slechte aansluiting op de parkeerremmen.** *Controleer alle aansluitingen tussen de motor, remmen, en powermodule.*
	Err 8	**Er is een algemene fout in het bedieningssysteem ontdekt.** *Controleer of alle stekkers en contacten goed zijn aangesloten.* *Als u met de scootmobiel in heel slecht weer of hebt gereden, door een diepe plas bent gereden of als de scootmobiel met water onder druk is gereinigd, zet hem dan op een droge warme plaats zodat hij door en door kan drogen.*
	Err 7	**Er is een storing in de snelheidshendel ontdekt.** *Controleer of de gashendel in de neutrale positie staat.*
	Err 6	**Er wordt door het bedieningssysteem voorkomen dat de scootmobiel gaat rijden omdat er een inhibit signaal wordt afgegeven.** *Controleer of de oplaadstekker uit het oplaadstopcontact is verwijderd.*
	Err 5	**Dit wordt niet gebruikt.**
	Err 4	**De vrijloophendel/schakelaar is geactiveerd.** *Schakel de scootmobiel uit, zet de scootmobiel weer in 'DRIVE'- mode, en schakel de scootmobiel weer aan.*
	Err 3	**Er is kortsluiting tussen de motor en de accu.** *Neem hierover contact op met uw dealer.*
	Err 2	**Er is een slechte verbinding naar de motor.** *Controleer alle verbindingen tussen de motor en powermodule.* *Controleer de motorborstels.*
	Err 1	**De accu moet worden opgeladen of er is sprake van een slechte aansluiting op de accu.** *Laad de accu's op.* *Controleer of de verbindingen naar de accu's goed vast zitten.* *Controleer of de acculader aan staat en functioneert.* *Accu's moeten worden vervangen.*

11.0 Verwijdering

Het hieronder vermelde symbool betekent dat uw product aan het einde van zijn levensduur in overeenstemming met lokale wet- en regelgeving afgevoerd dient te worden, gescheiden van huishoudelijk afval. Wanneer dit product niet langer gebruikt kan worden, breng het dan naar het door de plaatselijke overheid aangewezen plaatselijke afvalverzamelpunt. Gescheiden afvalverwerking en recycling van uw product ondersteunt het behoud van grondstoffen en er wordt gegarandeerd dat het op een milieuvriendelijke wijze wordt gerecycled.

Controleer, voordat u in overeenstemming met bovenstaande uw product voor afvalverwerking aanbiedt, of u de rechtmatige eigenaar bent van het product.

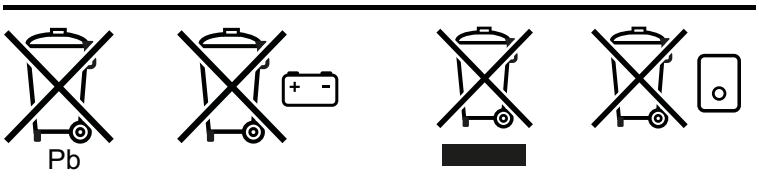

In het volgende hoofdstuk vindt u, met het oog op de afvalverwerking of hergebruik van de in het product verwerkte materialen en het verpakkingsmateriaal, een omschrijving van het materiaal dat is gebruikt bij de productie van deze scooter.

Er kan ook speciale lokale regelgeving van toepassing zijn met betrekking tot afvalverwerking of recycling. U dient hiermee rekening te houden wanneer u uw scooter voor afvalverwerking aanbiedt. (Mogelijk moet de scooter voor afvalverwerking gereinigd of ontsmet worden).

Aluminium: Wielen, motor/versnelling
Staal: Bevestigingspunten, frame, stoel, stoelframe
Plastic: Hendels, buisstoppen, afdekplaten
Verpakking: Plastic zakken gemaakt van zacht polyethyleen, karton
Rubber: Band

Afvalverwerking of recycling dient plaats te vinden via een erkende agent, afvalverwerking met vergunningen. Eventueel kunt u uw scooter voor afvalverwerking naar uw dealer terugbrengen.

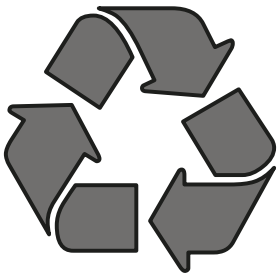

12.0 Specificatie (EN 12184 en ISO 7176-15)

Dit product voldoet aan de regelgeving en richtlijnen voor medische hulpmiddelen en is voorzien van een CE-symbool.
Het product voldoet aan de onderstaande eisen en standaarden. Deze zijn door onafhankelijke instituties gecontroleerd.
EN ISO 10993-5:2009
Biologische evaluatie van medische apparatuur - Deel 5: In-vitro-cytotoxiciteitstests (ISO 10993-5:2009)

Standaard	**Definitie/beschrijving**		**Gewicht testdummy**	
MDR - Verordening medisch hulpmiddel (EU) 2017/745	Toepasselijk zoals vermeld in Bijlage 1			
EN 12182: 2012	Ondersteunende producten voor mensen met een handicap - Algemene vereisten en testmethodes		-	-
Klasse B	Elite² Mini		136 kg	
Klasse C	Elite² XS	Elite² Plus	175 kg	
EN 12184: 2014	Elektrisch aangedreven rolstoelen, scootmobielen en hun opladers - Vereisten en testmethodes		-	-
Klasse B	Elite² Mini		136 kg	
Klasse C	Elite² XS	Elite² Plus	175 kg	
ISO 7176-8: 2014	Vereisten en testmethodes voor botskrachten, statische krachten, en materiaalmoeheid		NVT	NVT
ISO 7176-9: 2009	Klimaattesten voor elektrisch aangedreven rolstoelen		NVT	NVT
ISO 7176-14: 2008	Vereisten en testmethodes voor bedieningssystemen voor elektrisch aangedreven rolstoelen		NVT	NVT
ISO 7176-16: 2012	Vereisten voor ontstekingsweerstand van beklede delen		NVT	NVT

Model	Sterling Elite² Mini		
Max. gebruikersgewicht	136 kg	300 lb	
EN12184 klasse:	B	-	

Beschrijving	Waarden metrieke stelsel		Waarden imperiale stelsel & alternatief		Opmerkingen
ISO 7176-15	**MIN.**	**MAX.**	**MIN.**	**MAX.**	
Totale lengte	1270 mm	1341 mm	50,0”	52,8”	standaardconfiguratie, zonder mandje en met mandje
Totale breedte	610 mm		24,0”		
Totaal gewicht	110 kg		242,5 lb		standaardconfiguratie met accu's
Transportgewicht van het zwaarste onderdeel					
60 Ah batterij	19,8 kg		43,6 lb		
Stoel met schuifsysteem	19 kg	19,7 kg	41,9 lb	43,4 lb	zonder hoofdsteun/met hoofdsteun
Dynamische stabiliteit (nominale helling)					Gebruiker 136kg
met 90A bediening	9˚				
met 120A bediening	9˚				
Min. remafstand bij maximale snelheid	-	2930 mm	-	94,0”	
Statische stabiliteit	15˚/15˚/15˚				Naar beneden/omhoog/zijwaarts
Actieradius (ISO 7176-15)	25 km	38,8 km	15,5 mijl	24,1 mijl	NB: De onderstaande factoren hebben een negatieve invloed op de actieradius: Obstakels, ruig terrein, rijden op hellingen, blootstelling aan temperaturen onder het vriespunt en veelvuldig gebruik van de elektrisch aangedreven zitopties.
Klimvermogen bij obstakels	72 mm		2,8”		
Max. voorwaartse snelheid	10 km/u	12 km/u	6,2 mph	7,4 mph	
Draaistraal	1230 mm		48,4”		
Draairuimte / achterwaartse breedte	1500 mm		59,0”		
Ruimte vanaf de grond	50 mm		2,0”		
Bandendruk	1,8 bar	2,4 bar	26 PSI	35 PSI	
Maximale afmetingen accu (l x b x h)	197 x 167 x 155	255 x 170 x 175	7,7” x 6,6” x 6,1”	10” x 6,7” x 6,9”	
Batterijvermogen	40 Ah / 60 Ah		-		
Maximaal toegestane laadvoltage	-	24 V	-	-	
Maximaal toegestane laadstroom	-	10 A	-	-	
Effectieve diepte zitsysteem	440 mm		17,3”		
Effectieve zitbreedte	470 mm		18,5”		
Hoogte zitting tot bodem	450 mm	520 mm	17,7”	20,5”	Gemeten vanaf de vloer van de scootmobiel
Hoek rugleuning	-45˚	+45˚	-	-	
Hoogte rugleuning	500 mm		19,7”		
Verstellen van de stoel	-68 mm	+68 mm	-2,7”	+2,7”	Naar voren - achteren, vanuit middenpositie
Hoogte armsteun	260 mm		10,2”		Hoek zitoppervlakte naar 90˚

Model	Sterling Elite² XS		
Max. gebruikersgewicht	175 kg	385,8 lb	
EN12184 klasse:	C	-	

Beschrijving	Waarden metrieke stelsel		Waarden imperiale stelsel & alternatief		Opmerkingen
ISO 7176-15	**MIN.**	**MAX.**	**MIN.**	**MAX.**	**OPMERKINGEN**
Totale lengte	1390 mm		54,7”		standaard uitvoering
Totale breedte	670 mm		26,4”		
Totaal gewicht	132 kg		291 lb		standaardconfiguratie met accu's
Transportgewicht van het zwaarste onderdeel 72 Ah Accu Stoel met schuifsysteem	 23,0 kg 22,0 kg		 50,7 lb 48,5 lb		
Dynamische stabiliteit (nominale helling)	10˚		-		175 kg Gebruiker
Min. remafstand bij maximale snelheid	-	4500 mm	-	177,2”	
Statische stabiliteit	15˚/15˚/15˚		-		Naar beneden/omhoog/zijwaarts
Actieradius (ISO 7176-15)	44 km		27,3 mi		NB: De onderstaande factoren hebben een negatieve invloed op de actieradius: Obstakels, ruig terrein, rijden op hellingen, blootstelling aan temperaturen onder het vriespunt en veelvuldig gebruik van de elektrisch aangedreven zitopties.
Klimvermogen bij obstakels	100 mm		3,9”		
Max. voorwaartse snelheid	10 km/u	15 km/u	6,2 mph	9,3 mph	+ 10%
Draaistraal	1400 mm		55,1”		
Draairuimte / achterwaartse breedte	1850 mm		72,8”		
Ruimte vanaf de grond	110 mm		4,3”		
Bandendruk	1,8 bar	2,4 bar	26 PSI	35 PSI	
Maximale afmetingen accu (l x b x h)	255 x 170 x 175		10” x 6,7” x 6,9”		
Batterijvermogen	60 Ah / 72 Ah		-		
Maximaal toegestane laadvoltage	-	24 V			
Maximaal toegestane laadstroom	-	10 A			
Effectieve diepte zitsysteem	460 mm		18,1”		
Effectieve zitbreedte	475 mm		18,7”		
Hoogte zitting tot bodem	460 mm	515 mm	18,1”	20,4”	Gemeten vanaf de vloer van de scootmobiel
Hoek rugleuning	-45˚	+45˚	-	-	
Hoogte rugleuning	510 mm		20,0”		
Verstellen van de stoel	-80 mm	+80 mm	-3,1”	+3,1”	Naar voren - achteren, vanuit middenpositie
Hoogte armsteun	260 mm		10,2”		Hoek zitoppervlakte naar 90˚

Model	Sterling Elite² Plus		
Max. gebruikersgewicht	175 kg	385,8 lb	
EN12184 klasse:	C	-	

Beschrijving	Waarden metrieke stelsel		Waarden imperiale stelsel & alternatief		Opmerkingen
ISO 7176-15	**MIN.**	**MAX.**	**MIN.**	**MAX.**	**OPMERKINGEN**
Totale lengte	1390 mm		54,7”		standaard uitvoering
Totale breedte	650 mm		25,6”		
Totaal gewicht	140 kg		308,6 lb		standaardconfiguratie met accu's
Transportgewicht van het zwaarste onderdeel 72 Ah Accu Stoel met schuifsysteem	 23,0 kg 22,0 kg		 50,7 lb 48,5 lb		
Dynamische stabiliteit (nominale helling)	10˚		-		175 kg Gebruiker
Min. remafstand bij maximale snelheid	-	4500 mm	-	177,2”	
Statische stabiliteit	15˚/15˚/15˚		-		Naar beneden/omhoog/zijwaarts
Actieradius (ISO 7176-15)	44 km		27,3 mi		NB: De onderstaande factoren hebben een negatieve invloed op de actieradius: Obstakels, ruig terrein, rijden op hellingen, blootstelling aan temperaturen onder het vriespunt en veelvuldig gebruik van de elektrisch aangedreven zitopties.
Klimvermogen bij obstakels	100 mm		3,9”		
Max. voorwaartse snelheid	10 km/u	15 km/u	6,2 mph	9,3 mph	+ 10%
Draaistraal	1400 mm		55,1”		
Draairuimte / achterwaartse breedte	1850 mm		72,8”		
Ruimte vanaf de grond	135 mm		5,3”		
Bandendruk	1,8 bar	2,4 bar	26 PSI	35 PSI	
Maximale afmetingen accu (l x b x h)	255 x 170 x 175		10” x 6,7” x 6,9”		
Batterijvermogen	60 Ah / 72 Ah		-		
Maximaal toegestane laadvoltage	-	24 V			
Maximaal toegestane laadstroom	-	10 A			
Effectieve diepte zitsysteem	460 mm		18,1”		
Effectieve zitbreedte	475 mm		18,7”		
Hoogte zitting tot bodem	460 mm	515 mm	18,1”	20,4”	Gemeten vanaf de vloer van de scootmobiel
Hoek rugleuning	-45˚	+45˚	-	-	
Hoogte rugleuning	510 mm		20,0”		
Verstellen van de stoel	-80 mm	+80 mm	-3,1”	+3,1”	Naar voren - achteren, vanuit middenpositie
Hoogte armsteun	260 mm		10,2”		Hoek zitoppervlakte naar 90˚

13.0 Garantie

DEZE GARANTIE DOET OP GEEN ENKELE WIJZE AFBREUK AAN UW RECHTEN.

Sunrise Medical* biedt haar klanten een garantie op producten, zoals bepaald in de garantievoorwaarden die het onderstaande dekken.

Garantievoorwaarden:

1. Indien een onderdeel of onderdelen van het product binnen 24 maanden gerepareerd of vervangen moet(en) worden als gevolg van een fabricagefout en/of gebrek in het materiaal, wordt het betreffende onderdeel of de betreffende onderdelen kosteloos gerepareerd of vervangen. De garantie geldt slechts voor fabricagefouten.

2. Om de garantie ten uitvoer te brengen, kunt u contact opnemen met de leverancier van uw scooter, bijv. de door Sunrise Medical erkende dealer of zorgaanbieder, met de exacte gegevens over het probleem. Indien u het product gebruikt buiten het gebied dat door de klantenservice van Sunrise Medical wordt gedekt, wordt de reparatie of vervanging uitgevoerd door een ander servicepunt dat door de fabrikant wordt aangewezen. Het product moet worden gerepareerd door een door Sunrise Medical aangewezen servicepunt (dealer).

3. Voor onderdelen die binnen het bereik van deze garantiebepalingen zijn gerepareerd of vervangen, bieden we een garantie in overeenstemming met deze garantievoorwaarden voor de resterende garantieperiode voor het product in overeenstemming met punt 1.

4. Voor originele reserveonderdelen die op kosten van de klant zijn gemonteerd, geldt een garantieperiode van 12 maanden (na montage) in overeenstemming met deze garantiebepalingen.

5. Vorderingen op basis van deze garantie kunnen niet worden gedaan indien een reparatie of vervanging van een product of een onderdeel daarvan noodzakelijk is vanwege de onderstaande redenen:

   a. Voor normale slijtage, zoals, maar niet beperkt tot de volgende onderdelen, wanneer het product hiermee is uitgerust: accu's, kussens van armleuningen, bekleding, banden, remschoenen, kabelschoenen, etc.
   b. Bij overbelasting van het product; zie het EC-etiket voor het maximale gebruikersgewicht.
   c. Het product of onderdeel is niet onderhouden in overeenstemming met de aanbevelingen van de fabrikant, zoals uiteengezet in de gebruikershandleiding en/of de onderhoudsinstructies.
   d. Er zijn accessoires gebruikt die niet gespecificeerd zijn als originele onderdelen.
   e. Wanneer het product of onderdeel is beschadigd door verwaarlozing, een ongeluk of oneigenlijk gebruik;
   f. Er zijn veranderingen/wijzigingen aangebracht aan het product of onderdelen die afwijken van de specificaties van de fabrikant.
   g. Reparaties zijn uitgevoerd voordat onze Klantenservice is geïnformeerd over de omstandigheden.

6. Deze garantie wordt beheerst door het recht van het land waarin het product van Sunrise Medical werd aangekocht.

7. Levensduur

   Naar verwachting is de levensduur van dit product acht jaar, op voorwaarde dat:

   - Het product wordt gebruikt in strikte naleving van het bedoelde gebruik en zoals gesteld in dit document.
   - Aan alle onderhouds- en servicevoorwaarden wordt voldaan.

   De verwachte levensduur kan worden overschreden als het product zorgvuldig wordt gebruikt en goed wordt onderhouden, mits technische en wetenschappelijke vooruitgang niet tot technische beperkingen leiden.

   De verwachte levensduur kan echter ook aanzienlijk worden bekort door extreem of onjuist gebruik.

   Het feit dat wij een geschatte levensduur voor dit product noemen, bevat geen aanvullende garantie.

* Dit betekent de Sunrise Medical faciliteit waarvan het product werd aangekocht.

14.0 Sticker

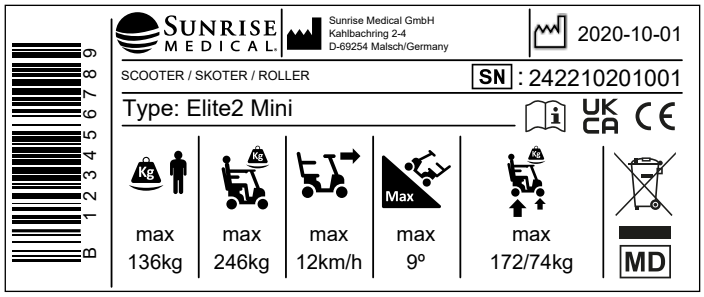

SOORT:	Naam product, SKU nummer
	Maximale veilige helling met anti-tipwielen is afhankelijk van de instellingen van de scooter, lichaamspostuur en fysieke capaciteiten van de gebruiker.
	Max. gebruikersgewicht.
	Max. asbelasting
	Max. totaal gewicht:
UK CA	VKCA-markering.
CE	CE-keurmerk.
MAX X mi/h X km/h	Maximumsnelheid.
	Raadpleeg de gebruiksaanwijzing.
	Geeft aan dat elektronische/elektrische apparatuur moet worden afgevoerd in overeenstemming met de Richtlijn elektrisch en elektronisch afval.
XXXX-XX-XX	Productiedatum
SN	Serienummer.
MD	Dit symbool betekent: Medisch hulpmiddel.
	Adres fabrikant.
	Adres van de importeur
UK RP	Verantwoordelijke persoon VK
CH REP	Het adres van de vertegenwoordiger in Zwitserland

Sunrise Medical S.r.l.
Via Riva, 20 – Montale
29122 Piacenza
Italia
Tel.: +39 0523 573111
Fax: +39 0523 570060
www.SunriseMedical.it

Sunrise Medical AG
Erlenauweg 17
CH-3110 Münsingen
Schweiz/Suisse/Svizzera
Fon +41 (0)31 958 3838
Fax +41 (0)31 958 3848
www.SunriseMedical.ch

Sunrise Medical AS
Delitoppen 3
1540 Vestby
Norge
Telefon: +47 66 96 38 00
post@sunrisemedical.no
www.SunriseMedical.no

Sunrise Medical AB
Neongatan 5
431 53 Mölndal
Sweden
Tel.: +46 (0)31 748 37 00
post@sunrisemedical.se
www.SunriseMedical.se

MEDICCO s.r.o.
H – Park, Heršpická 1013/11d,
639 00 Brno
Czech Republic
Tel.: (+420) 547 250 955
Fax: (+420) 547 250 956
www.medicco.cz
info@medicco.cz
Bezplatná linka 800 900 809

Sunrise Medical Aps
Mårkærvej 5-9
2630 Taastrup
Denmark
+45 70 22 43 49
info@sunrisemedical.dk
Sunrisemedical.dk

Sunrise Medical Australia
11 Daniel Street
Wetherill Park NSW 2164
Australia
Ph: +61 2 9678 6600
E: enquiries@sunrisemedical.com.au
www.SunriseMedical.com.au

Sunrise Medical
North American Headquarters
2842 Business Park Avenue
Fresno, CA, 93727, USA
(800) 333-4000
(800) 300-7502
www.SunriseMedical.com

Sunrise Medical GmbH
Kahlbachring 2-4
69254 Malsch/Heidelberg
Deutschland
Tel.: +49 (0) 7253/980-0
Fax: +49 (0) 7253/980-222
www.SunriseMedical.de

Sunrise Medical
Thorns Road
Brierley Hill
West Midlands
DY5 2LD
England
Phone: 0845 605 66 88
Fax: 0845 605 66 89
www.SunriseMedical.co.uk

Sunrise Medical S.L.
Polígono Bakiola, 41
48498 Arrankudiaga – Vizcaya
España
Tel.: +34 (0) 902142434
Fax: +34 (0) 946481575
www.SunriseMedical.es

Sunrise Medical Poland
Sp. z o.o.
ul. Elektronowa 6,
94-103 Łódź
Polska
Telefon: + 48 42 275 83 38
Fax: + 48 42 209 35 23
E-mail: pl@sunrisemedical.de
www.Sunrise-Medical.pl

Sunrise Medical B.V.
Groningenhaven 18-20
3433 PE NIEUWEGEIN
The Netherlands
T: +31 (0)30 – 60 82 100
F: +31 (0)30 – 60 55 880
E: info@sunrisemedical.nl
www.SunriseMedical.nl

Sunrise Medical HCM B.V.
Vossenbeemd 104
5705 CL Helmond
The Netherlands
T: +31 (0)492 593 888
E: customerservice@sunrisemedical.nl
www.SunriseMedical.nl
www.SunriseMedical.eu
(International)

Sunrise Medical SAS
ZAC de la Vrillonnerie
17 Rue Michaël Faraday
37170 Chambray-Lès-Tours
Tel : +33 (0) 2 47 55 44 00
Email: info@sunrisemedical.fr
www.sunrisemedical.fr

OM_Elite2 Mini XS Plus_EU_NL_
Rev.E_2023-08-23